Montageanleitung Duschwanne

Montážny návod Sprchovacia vanička

Návod k montáži Sprchová vanička

	Wichtige Hinweise	**de**	**3**
	Dôležité upozornenia	**sk**	**4**
	Důležité pokyny	**cs**	**5**
	Montage, Montáž, Montáž		**6**

de

1 Sicherheit

1.1 Zweck des Dokuments

Die Anleitung ist Bestandteil des ALVA Produkts. Wenn die Anleitung NICHT befolgt wird, können Personen-, Produkt- und/oder Sachschäden die Folge sein.

> Die Anleitung lesen und befolgen.

> Dieses Dokument aufbewahren und an nachfolgende Verwender weitergeben.

Technische Verbesserungen und optische Veränderungen an den abgebildeten Produkten werden vorbehalten.

1.2 Zielgruppe und Qualifikation

Die Montage und Vorinstallation dürfen nur von Sanitärinstallateuren durchgeführt werden.

– Sanitärinstallateure sind Personen mit einer geeigneten fachlichen Ausbildung, Kenntnissen und Erfahrungen, sodass sie Gefahren und Risiken erkennen und vermeiden können, die sich bei der Montage im Sanitärbereich ergeben können.

– Sanitärinstallateure sind befähigt, geeignete Schutzausrüstungen zu wählen und zu verwenden.

– Sanitärinstallateure kennen und beachten die Installationsvorschriften örtlicher Versorgungsunternehmen und länderspezifische Normen.

2 Voraussetzungen am Montageort

Die Vorinstallation ist fachgerecht durchgeführt.

3 Montagehinweise

Lieferumfang

Der Lieferumfang ist abhängig vom Modell.

1 Produkt prüfen

> Prüfen, ob das Produkt beschädigt ist.

4 + 5 Die Anzahl der Fußgestelle beachten

Die Anzahl der Fußgestelle ist abhängig vom Modell.

11 Die Höhe anzeichnen

> Die Position der unteren Kante des Wannenrandes an der Wand markieren.

14 Die Wandbefestigung anzeichnen

> Die Wandbefestigung positionieren.

> Die Position der Löcher zum Bohren markieren.

18 Wandprofil anbringen

> Die separate Anleitung beachten.

19 Die Ablaufgarnitur anschließen

> Die Ablaufgarnitur mit dem Abfluss verbinden.

23 Dichtheit prüfen

> Auf Dichtheit prüfen.

25 Revisionsöffnung vorsehen

> Im Bereich der Ablaufgarnitur eine Revisionsöffnung vorsehen. Abmessungen der Revisionsöffnung: > 10 x 20 cm (4 x 7 7/8").

29 Revisionsöffnung schließen

> Die Revisionsöffnung muss gegen Spritzwasser geschützt sein.

> Die Revisionsöffnung darf nur mit einem Werkzeug zu öffnen sein.

sk

1 Bezpečnosť

1.1 Účel dokumentu

Tento návod je súčasťou výrobku ALVA. Ak sa NEBUDE dodržiavať tento návod, môžu byť následkom zranenia osôb a/alebo vecné škody.

> Prečítajte si a dodržiavajte návod.

> Uschovajte si tento dokument a odovzdajte nasledujúcim užívateľom.

Vyhradzujeme si právo na technické vylepšenia a vizuálne zmeny zobrazených výrobkov.

1.2 Cieľová skupina a požadovaná kvalifikácia

Montáž môžu vykonávať len kvalifikovaní inštalatéri.

– Inštalatéri sú osoby s vhodným technickým vzdelaním, znalosťami a skúsenosťami, aby dokázali identifikovať a vyhnúť sa nebezpečenstvám a rizikám, ktoré môžu nastať pri montáži v sanitárnej oblasti.

– Inštalatéri sú oprávnení zvoliť a používať vhodné ochranné prostriedky.

– Inštalatéri poznajú a dodržiavajú inštalačné predpisy miestnych energetických spoločností a normy špecifické pre príslušnú krajinu.

2 Predpoklady na mieste montáže

Predbežná inštalácia je vykonaná odborne.

3 Montážne pokyny

Obsah dodávky

Obsah dodávky závisí od modelu.

1 Kontrola výrobku

> Skontrolujte, či nie je výrobok poškodený.

4 + 5 Pozor na počet podstavcov

Počet spojovacích miest závisí od modelu.

11 Označenie výšky

> Označte polohu dolného okraja vane na stene.

14 Označenie pripevnenia na stenu

> Umiestnite držiak na stenu.

> Označte polohu otvorov na vŕtsnie.

18 Montáž stenového profilu

> Dodržiavajte separátny návod.

19 Pripojte odtokovú súpravu

> Pripojte odpadovú súpravu s odtokom.

23 Kontrola utesnenia

> Skontrolujte utesnenie.

25 Naplánovanie revízneho otvoru

> V oblasti odpadovej armatúry naplánovať revízny otvor. Rozmery revízneho otvoru: > 10 x 20 cm (4 x 7 7/8").

29 Zatvorenie revízneho otvoru

> Revízny otvor musí byť chránený pred striekajúcou vodou.

> Revízny otvor sa môže otvoriť iba pomocou nástroja.

CS

1 Bezpečnost

1.1 Účel dokumentu

Návod je součástí výrobku ALVA. NEDODRŽENÍ návodu může vést ke zranění osob, poškození produktu a/nebo poškození majetku.

> Čtěte návod a řiďte se jím.

> Tento dokument uschovejte a předejte jej dalším uživatelům.

Technická zlepšení a optické změny zobrazených výrobků vyhrazeny.

1.2 Cílová skupina a požadovaná kvalifikace

Montáž smí provádět jen instalatéři sanitárních zařízení.

– Instalatéři sanitárních zařízení jsou osoby s odpovídajícím technickým vzděláním, znalostmi a zkušenostmi, takže dokáží rozpoznat a vyhnout se nebezpečí a rizikům, která mohou nastat při instalaci v sanitární oblasti.

– Instalatéři sanitárních zařízení jsou schopni vybrat a používat vhodné ochranné prostředky.

– Instalatéři sanitárních zařízení znají a dodržují instalační předpisy místních zásobovacích společností a normy specifické pro danou zemi.

2 Požadavky na místo montáže

Přípravné práce před instalací jsou provedeny odborně.

3 Pokyny k montáži

Rozsah dodávky

Rozsah dodávky závisí na modelu.

1 Kontrola výrobku

> Zkontrolujte, zda není výrobek poškozen.

4 + 5 Upozornění na počet podstavců

Počet podstavců závisí na modelu.

11 Vyznačení výšky

> Na stěně vyznačte pozici spodního okraje vany.

14 Vyznačení připevnění ke stěně

> Umístěte připevnění ke stěně.

> Označte pozici otvorů pro vrtání.

18 Umístění těsnění k vaně

> Dbejte samostatného návodu.

19 Připojení odtokové armatury

> Připojte odtokovou armaturu k odpadu.

23 Kontrola těsnosti

> Zkontrolujte těsnost.

25 Vytvoření revizního otvoru

> V oblasti odtokové armatury vytvořte revizní otvor. Rozměry revizního otvoru: > 10 x 20 cm (4 x 7 7/8").

29 Zavření revizního otvoru

> Revizní otvor musí být chráněn proti stříkající vodě.

> Revizní otvor musí být možné otvírat jen pomocí nářadí.

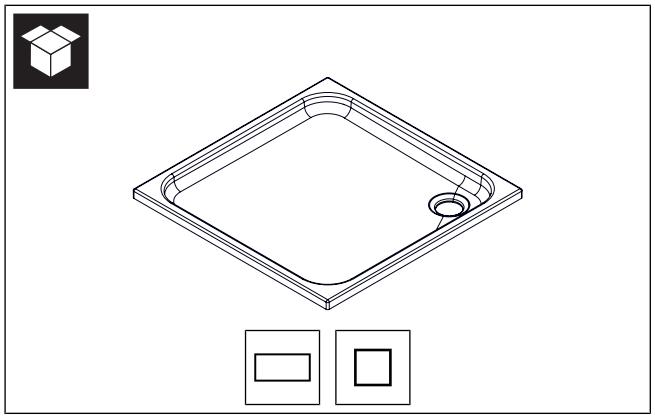

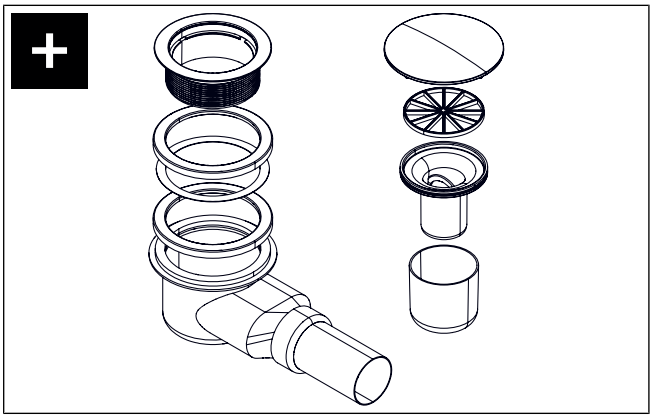

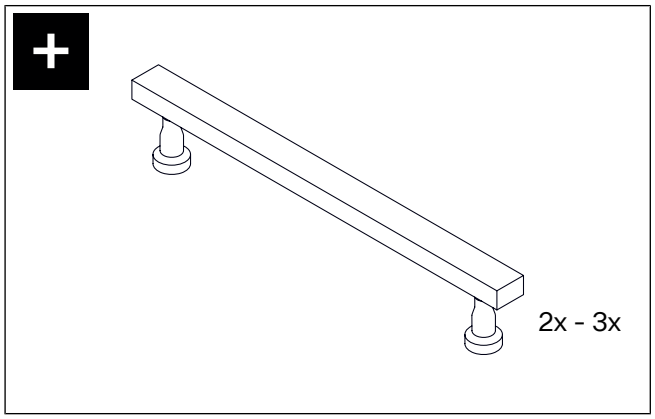
2x - 3x

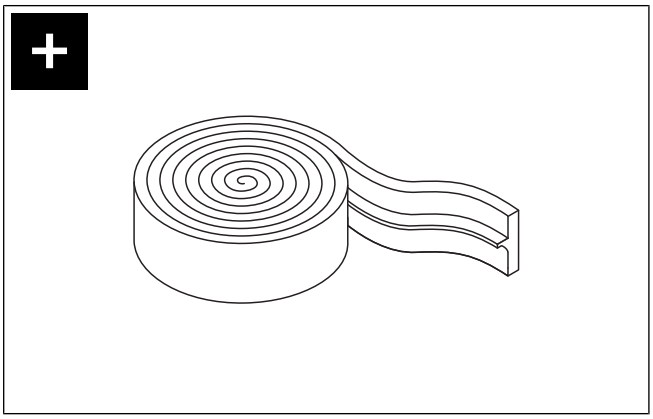

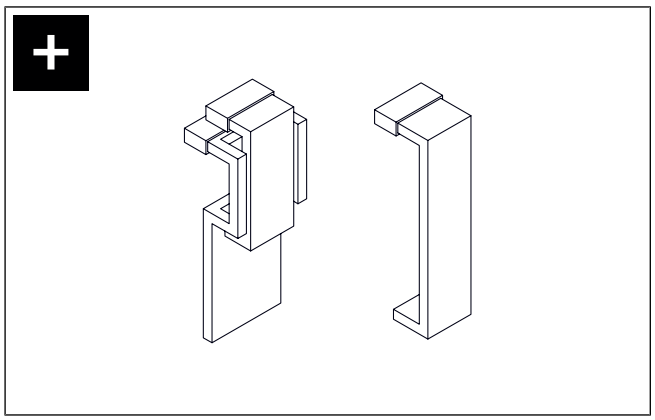

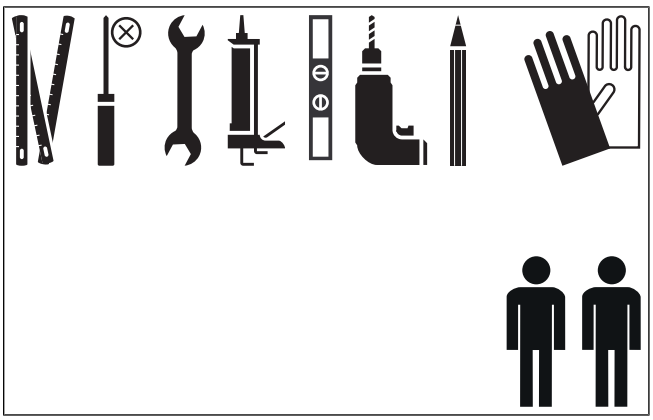

1

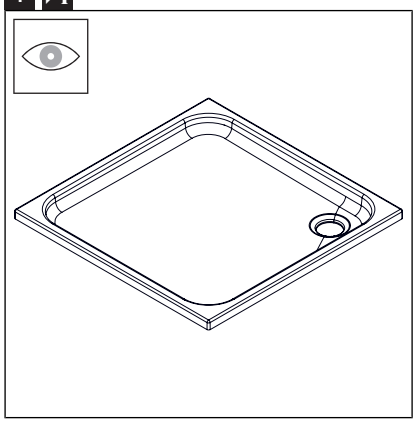

2

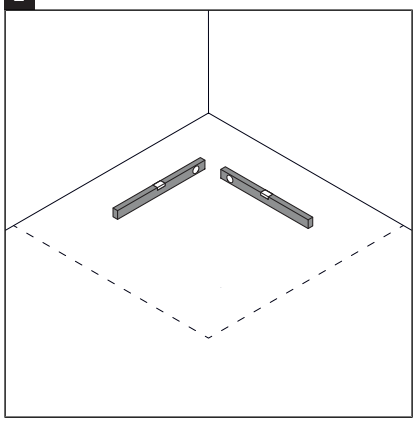

3

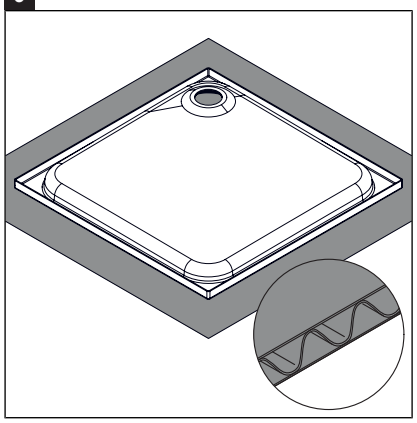

4

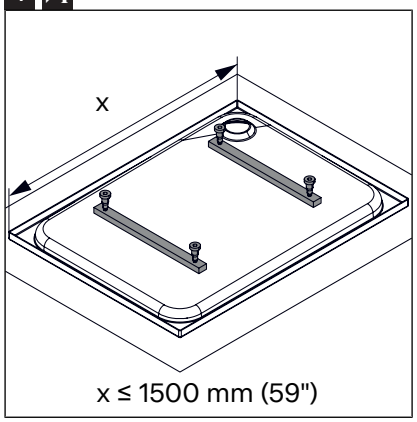

5

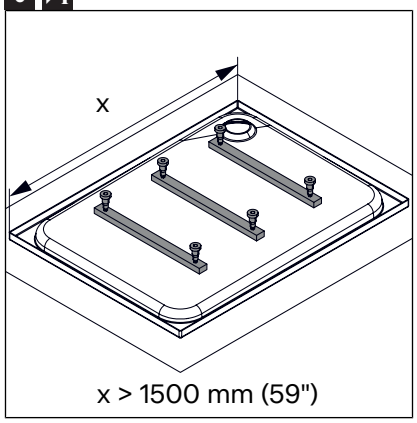

6

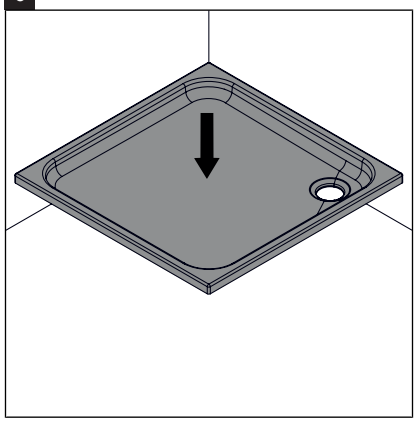

7

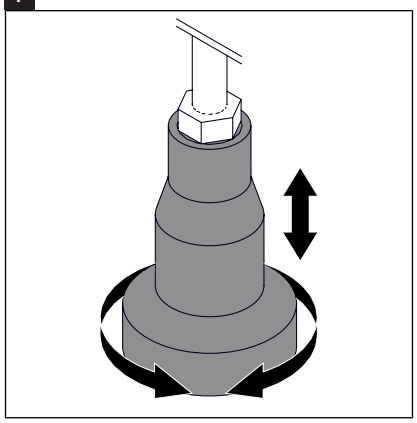

8

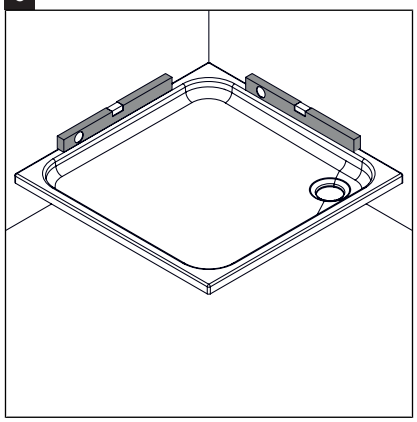

9

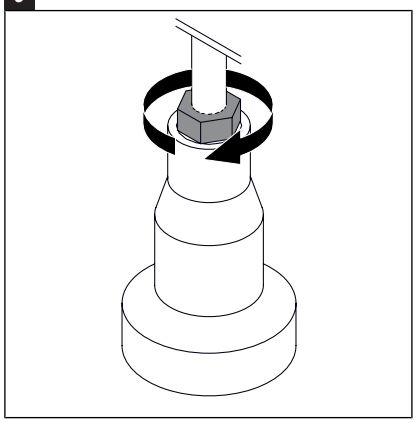

10

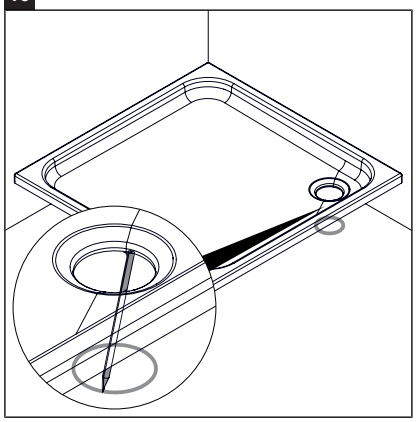

11

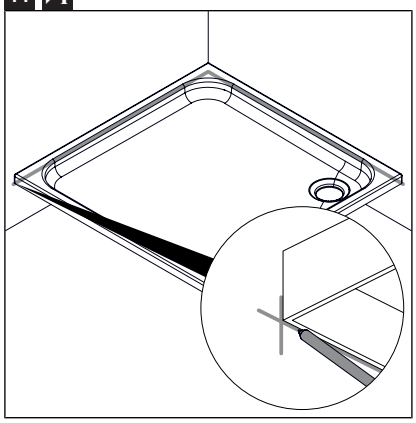

12

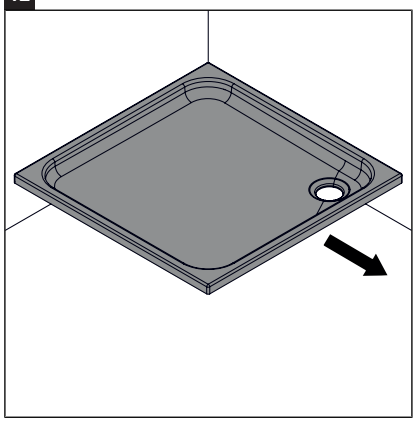

13

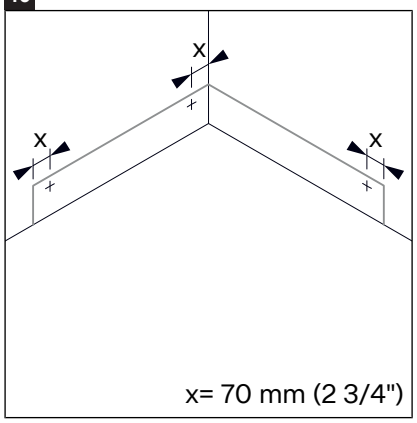

14 i

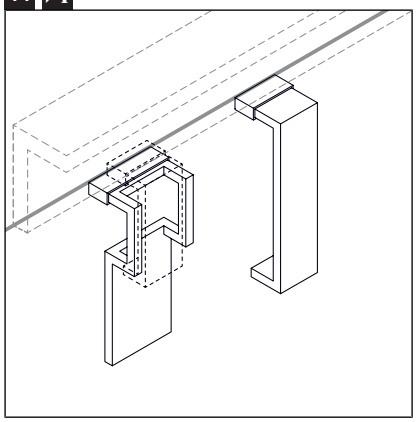

15

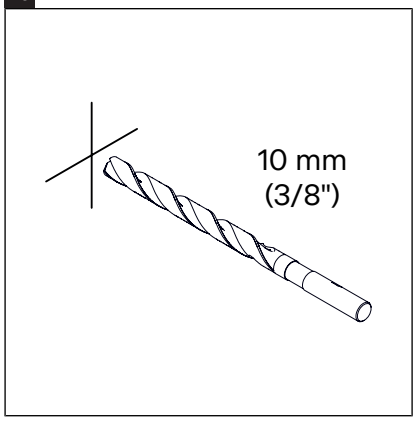

16

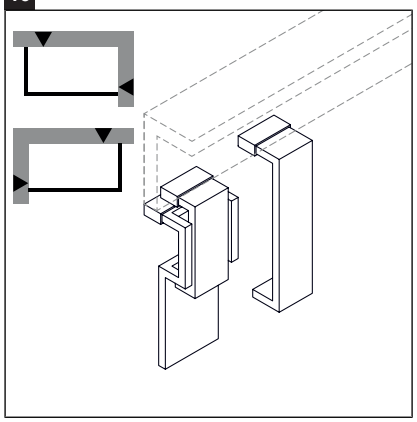

17

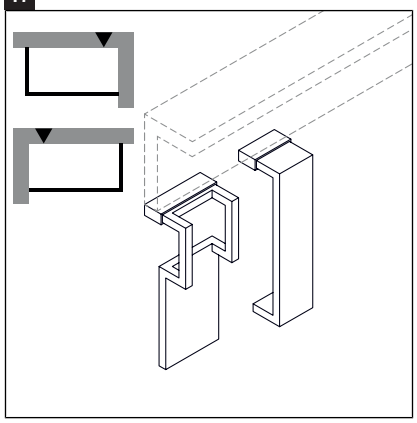

18 i

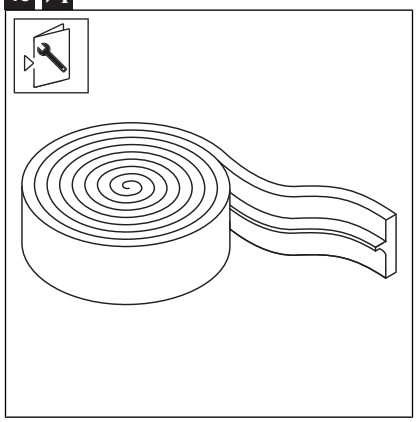

19 i

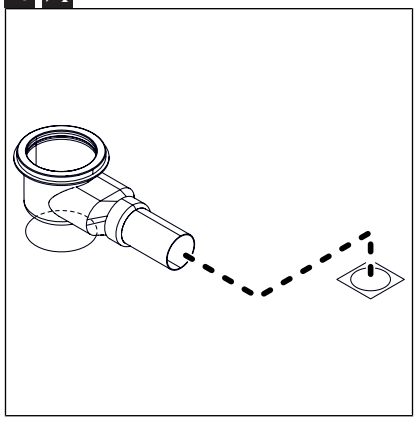

20

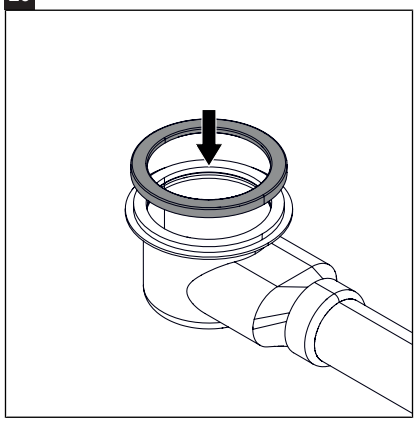

21

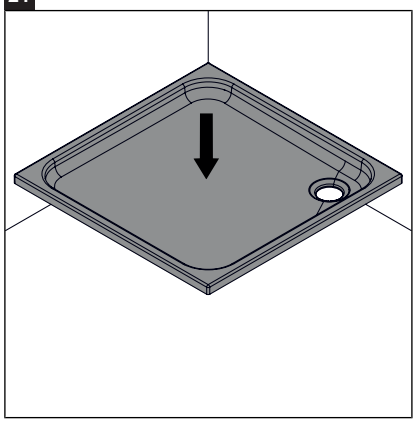

22

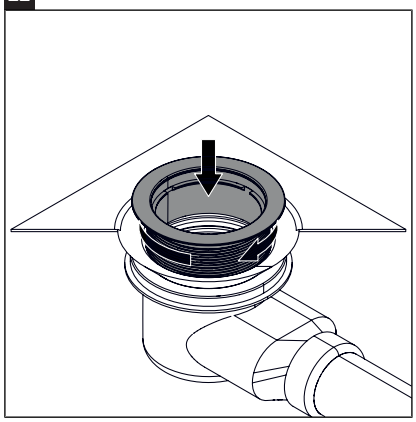

23 i

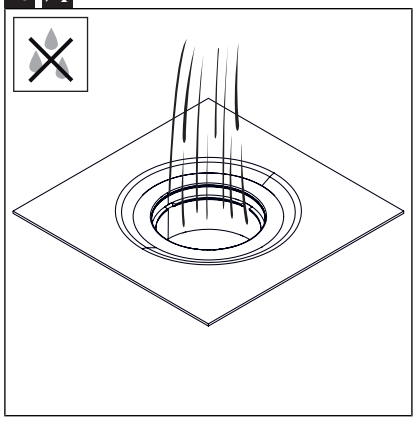

24

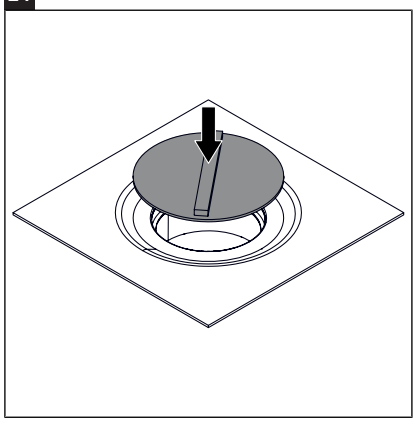

25

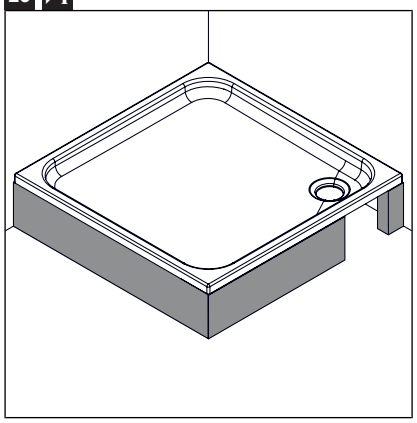

26

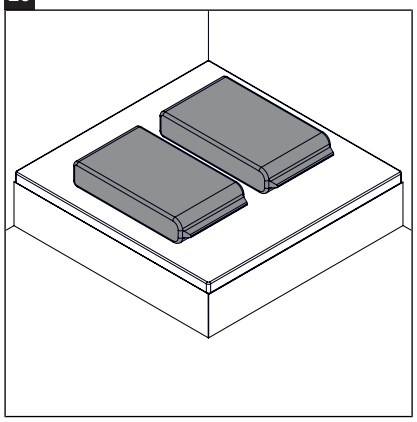

27

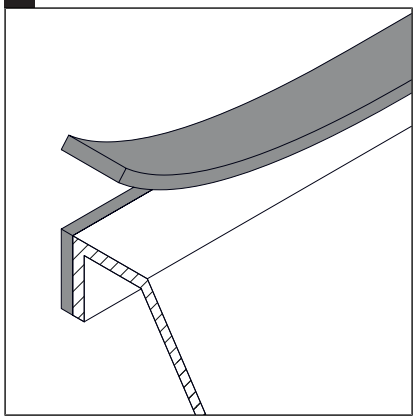

28

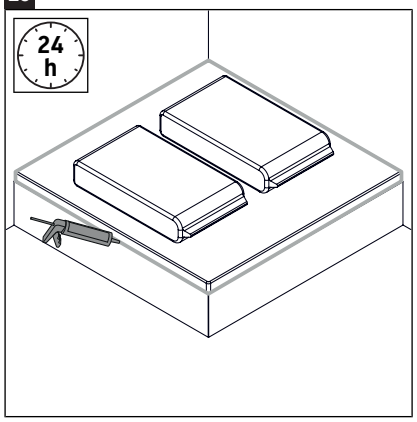

29

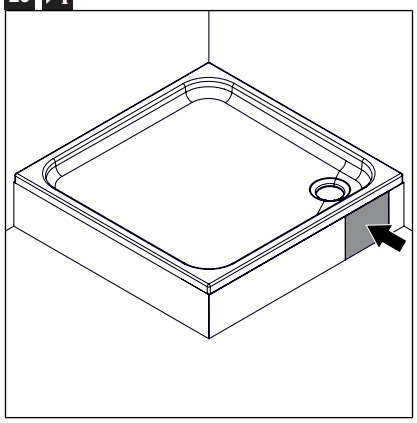

30

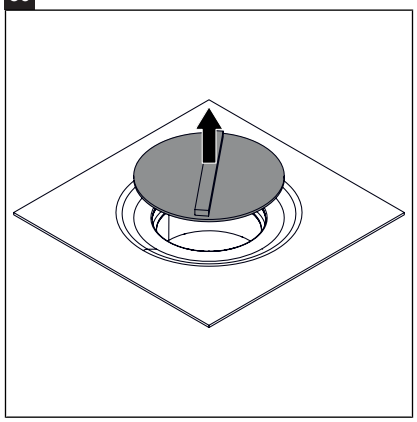

31

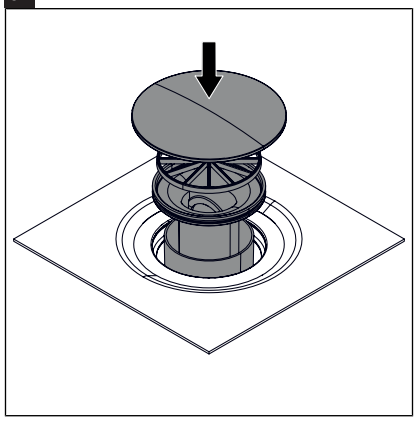

Frauenthal Handel Gruppe AG
Gurkgasse 7-9
1140 Wien
AUSTRIA
www.fthg.at



Order no. 70301011/250918 We reserve the right to make technical improvements and enhance the appearance of the products shown