SERIE:	Varia
LIEFERANT:	OMP spa
MATCHCODE:	AQARVAWTSWM
LIEFERANTEN ARTN.:	28.7125 OA
KURZBEZEICHNUNG:	Alva Aqua Varia WT-Sifon 5/4" m. Ventil u.WM-Anschluss,Wandr.32x250mm,MS verchr.

PRODUKTBILD



AUSSCHREIBUNGSTEXT

Alva Aqua Varia Waschtisch-Sifon 5/4" mit Ventil, verchromt

Mit WM-Anschluss

MAßSKIZZE

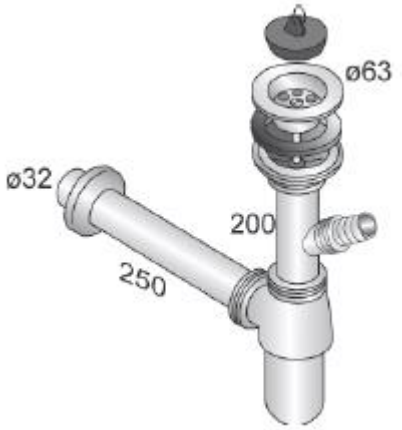

© 2019 ALVA AQUA Produktmanagement