# 44610300 HANSABASICJET - Handbrause

EAN: 4057304002434
static.hansa.com/44610300



- Dusche
- Chrom
- Anti-Kalk-Technik

- Erfrischend – Starker Wasserstrahl, aktiviert und erfrischt den Körper
- 1-strahlig

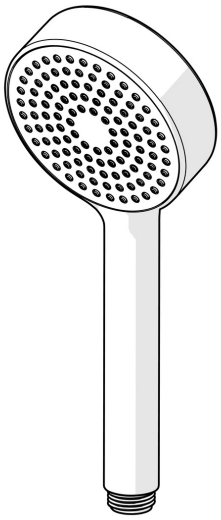

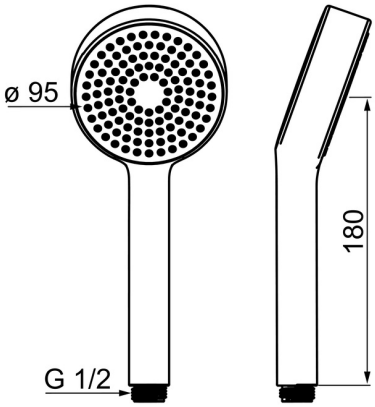


© 2025 Hansa Armaturen GmbH - www.hansa.com - 05.05.2025

## Technische Daten

### Durchflusseigenschaften

| | |
|---|---|
| Durchfluss bei 3 bar | **18.0 l/min** |
| Durchfluss bei 3 bar (mit Durchflussregler) | **15.0 l/min** |

### Technische Eigenschaften

| | |
|---|---|
| Warmwasserversorgung | **max. +65°C** |
| Arbeitsdruck | **0.5-5 bar** |
| Anschlussgröße | **G1/2** |
| Werkstoff | **Verbundwerkstoff** |

### Vorschriften

| | |
|---|---|
| EN Standard | **EN 1112** |
| Geräuschklasse | **I (ISO 3822)** |

### Zulassungen und Deklarationen

| | |
|---|---|
| DVGW | **DW-6517CT0297** |
| ABP | **P-IX 38426/IS** |
| Konformitätserklärung | **DoC** |

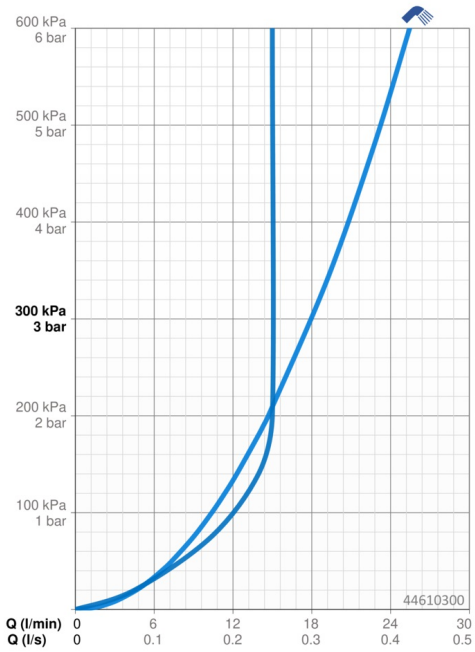





© 2025 Hansa Armaturen GmbH - www.hansa.com - 05.05.2025