44610300 HANSA BASICJET HANDBRAUSE

EAN: **4057304002434** static.hansa.com/44610300



- Chrom
- Eco-Durchfluss, Anti-Kalk-Technik
- Erfrischend – Starker Wasserstrahl, aktiviert und erfrischt den Körper
- 1-strahlig

TECHNISCHE DATEN

DURCHFLUSSEIGENSCHAFTEN

Durchfluss bei 3 bar	**18.0 l/min**
Durchfluss bei 3 bar (mit Durchflussregler)	**15.0 l/min**

TECHNISCHE EIGENSCHAFTEN

Warmwasserversorgung	**max. +65°C**
Arbeitsdruck	**0.5-5 bar**
Anschlussgröße	**G1/2**
Werkstoff	**Verbundwerkstoff**

VORSCHRIFTEN

EN Standard	**EN 1112**
Geräuschklasse	**I (ISO 3822)**

ZULASSUNGEN UND DEKLARATIONEN

DVGW	**DW-6517CT0297**
ABP	**P-IX 39135/IA**
Konformitätserklärung	**DoC**

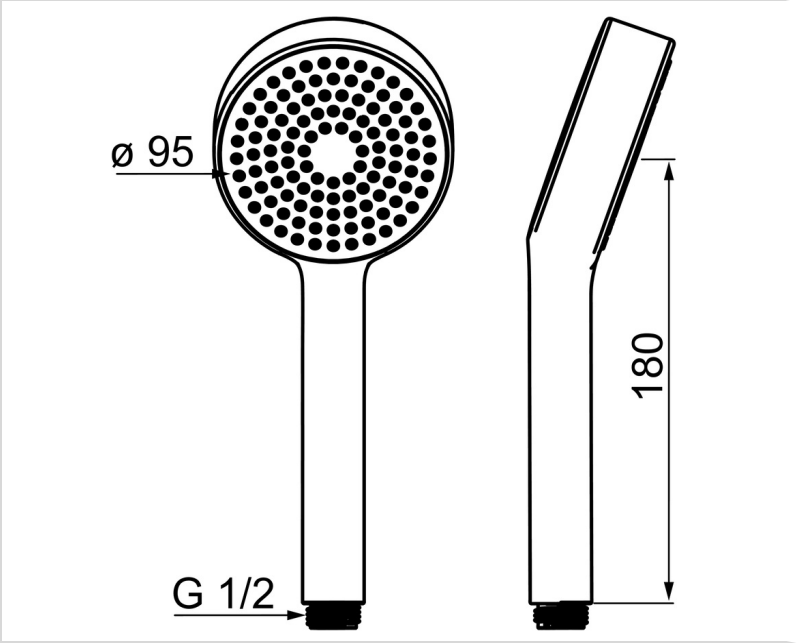

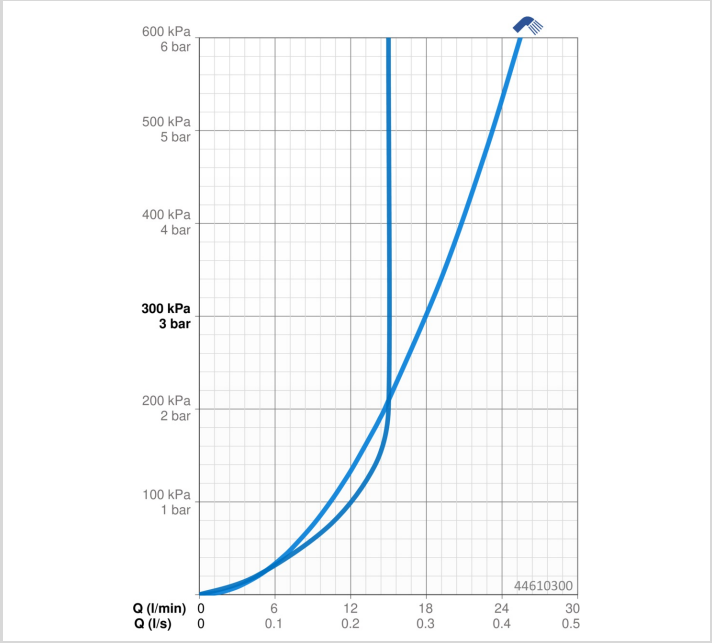

© 2026 Hansa Armaturen GmbH - www.hansa.com - 03.08.2026