EINFACH. SICHER. INNOVATIV.

SERIE: Bela 1.0
HERSTELLER: Ideal Standard
MATCHCODE: AQBTBEAGD.1

KURZBEZEICHNUNG: ALVA Bela 1.0 Ablaufgarnitur mit Ablaufdeckel Chrom, für Bela 1.0 Brausetassen

PRODUKT-/SYMBOLBILD



AUSSCHREIBUNGSTEXT

ALVA Bela 1.0 Ablaufgarnitur mit Ablaufdeckel
Chrom

Sifon mit Knickgelenk DN 40/50, Länge 72 mm und 6 Aufnahmen für den Ablaufdeckel, mit verstellbarem Rohranschluss und herausnehmbarem Geruchsverschluss

MAßSKIZZE

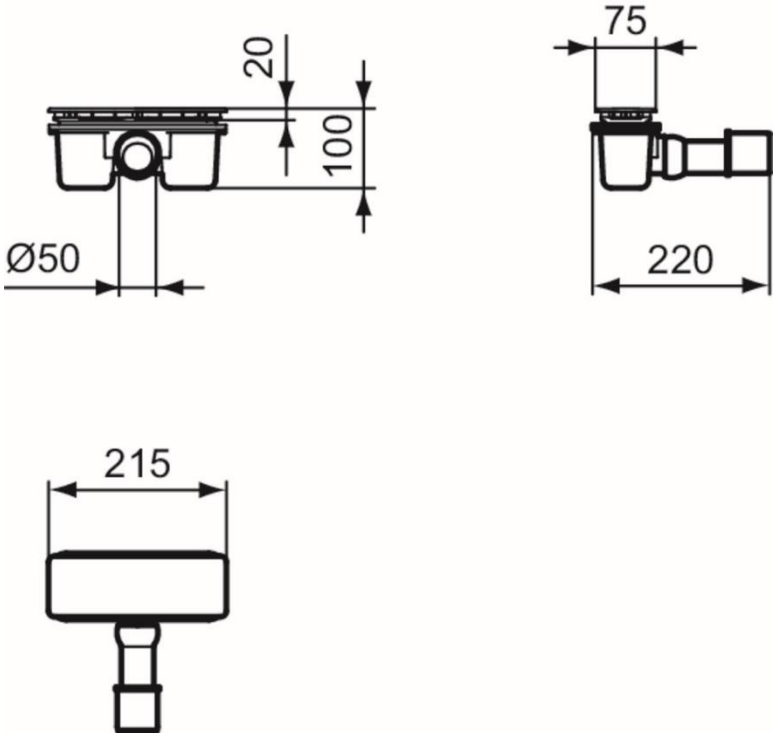

© 2023 ALVA Sanitär Produktmanagement