AQUA

SERIE:	Una
LIEFERANT:	Ideal Standard
MATCHCODE:	AQSPTH
LIEFERANTEN ARTN.:	B0939AA
KURZBEZEICHNUNG:	Alva Aqua Una Spültischarmatur hohe Ausführung, Chrom

PRODUKTBILD



AUSSCHREIBUNGSTEXT

Alva Aqua Una Spültischarmatur verchromt

mit hohem Auslauf, DN 15, mit 120° schwenkbarem Rohrauslauf und Luftsprudler
Ausladung: 196 mm, Auslaufhöhe: 157 mm, Bedienungshebel aus Metall, Schnellbefestigung: von unten (EASY FIX), flexible Anschlussschläuche G 3/8. Kartusche: mit keramischen Dichtscheiben, Kartuschenübersetzung aus Edelstahl, Schwenkbereich 90°, mit integriertem Fettreservoir (lebensmittelverträglich), mit integriertem Temperaturbegrenzer, Lebensdauertest: EN 817, Geräuschverhalten: DIN 4109, Gruppe I
passende Ersatzkartusche ISA861156/A861156

MAßSKIZZE

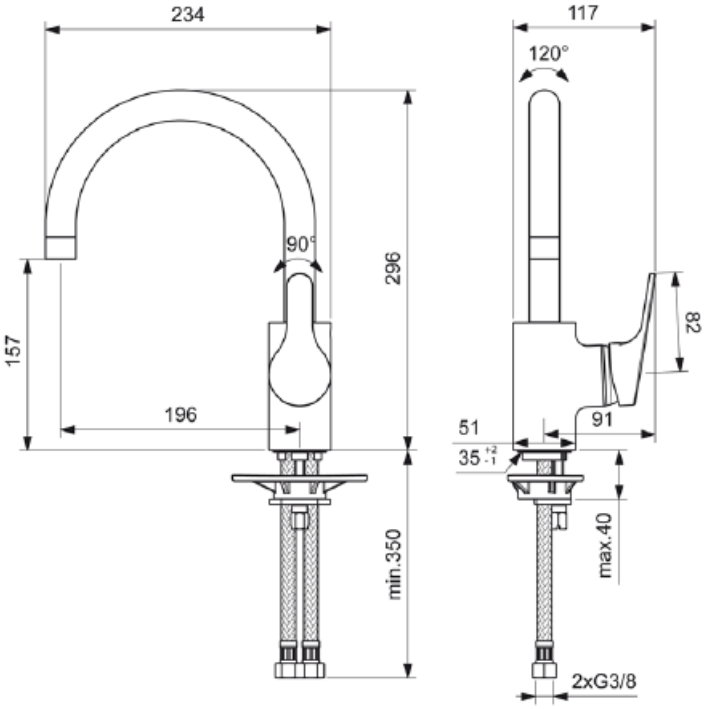

© 2018 ALVA AQUA Produktmanagement