Montageanleitung	Badewanne, Einbauversion
Istruzioni di montaggio	Vasca, versione da incasso
Montážny návod	Vaňa na kúpanie, montážna verzia
Navodila za montažo	Kad, vgradna različica
Návod k montáži	Vana, verze pro zabudování

	Wichtige Hinweise	**de**	**3**
	Indicazioni importanti	**it**	**4**
	Dôležité upozornenia	**sk**	**5**
	Pomembni napotki	**sl**	**6**
	Důležité pokyny	**cs**	**7**
	Montage, Montaggio, Montáž, Montaža, Montáž		**8**

de

1 Sicherheit

1.1 Zweck des Dokuments

Die Anleitung ist Bestandteil des ALVA Produkts. Wenn die Anleitung NICHT befolgt wird, können Personen-, Produkt- und/oder Sachschäden die Folge sein.

> Die Anleitung lesen und befolgen.

> Dieses Dokument aufbewahren und an nachfolgende Verwender weitergeben.

Technische Verbesserungen und optische Veränderungen an den abgebildeten Produkten werden vorbehalten.

1.2 Zielgruppe und Qualifikation

Die Montage darf nur von Sanitärinstallateuren durchgeführt werden.

– Sanitärinstallateure sind Personen mit einer geeigneten fachlichen Ausbildung, Kenntnissen und Erfahrungen, sodass sie Gefahren und Risiken erkennen und vermeiden können, die sich bei der Montage im Sanitärbereich ergeben können.

– Sanitärinstallateure sind befähigt, geeignete Schutzausrüstungen zu wählen und zu verwenden.

– Sanitärinstallateure kennen und beachten die Installationsvorschriften örtlicher Versorgungsunternehmen und länderspezifische Normen.

2 Voraussetzungen am Montageort

Die Vorinstallation ist fachgerecht durchgeführt.

3 Montagehinweise

Lieferumfang

Der Lieferumfang ist abhängig vom Modell.

1 Einbaumöglichkeiten

– **1:** Ecke

– **2:** Vorwand

– **3:** Nische

Die Einbaumöglichkeit 1 wird stellvertretend für andere Einbaumöglichkeiten beschrieben.

2 Produkt prüfen

> Prüfen, ob das Produkt beschädigt ist.

5 + 6 + 7 + 8 + 9 Die Anzahl der Fußgestelle beachten

Die Anzahl der Fußgestelle ist abhängig vom Modell.

11 Die Ab- und Überlaufgarnitur montieren

> Die separate Anleitung beachten.

17 Die Höhe anzeichnen

> Die Position der unteren Kante des Wannenrandes an der Wand markieren.

22 Die Wandbefestigung anzeichnen

> Die Wandbefestigung positionieren.

> Die Position der Löcher zum Bohren markieren.

26 Wandprofil anbringen

> Die separate Anleitung beachten.

28 Die Ab- und Überlaufgarnitur anschließen

> Die Ab- und Überlaufgarnitur mit dem Abfluss verbinden.

29 Dichtheit prüfen

> Auf Dichtheit prüfen.

30 Revisionsöffnung vorsehen

> Im Bereich der Ablaufgarnitur eine Revisionsöffnung vorsehen. Abmessungen der Revisionsöffnung: > 20 x 20 cm (7 7/8 x 7 7/8").

35 Revisionsöffnung schließen

> Die Revisionsöffnung muss gegen Spritzwasser geschützt sein.

> Die Revisionsöffnung darf nur mit einem Werkzeug zu öffnen sein.

it

1 Sicurezza

1.1 Scopo del documento

Le istruzioni sono parte integrante del prodotto ALVA. Il mancato rispetto delle istruzioni può causare lesioni personali, danni al prodotto e/o danni materiali.

> Leggere e seguire le istruzioni.

> Conservare questo documento e consegnarlo ai successivi proprietari.

Con riserva di apportare modifiche tecniche ed estetiche ai prodotti illustrati.

1.2 Destinatari e competenza

Il montaggio deve essere eseguito solo da installatori qualificati.

– Gli installatori qualificati sono persone dotate di formazione, conoscenze ed esperienze specialistiche idonee che permettono loro di riconoscere ed evitare pericoli e rischi che possono verificarsi durante il montaggio nel settore idrotermosanitario.

– Gli installatori qualificati sono in grado di scegliere e utilizzare idonei dispositivi di protezione.

– Gli installatori qualificati conoscono e rispettano le normative specifiche degli enti di approvvigionamento locali e le norme nazionali.

2 Requisiti per il luogo di installazione

La preinstallazione è eseguita a regola d’arte.

3 Indicazioni per il montaggio

Contenuto dell’imballo

Il contenuto dell’imballo dipende dal modello.

1 Possibili installazioni

– **1:** angolare

– **2:** in appoggio a parete

– **3:** in nicchia

L'opzione di installazione 1 è qui descritta come rappresentativa anche delle altre opzioni di installazione.

2 Verifica del prodotto

> Controllare se il prodotto è danneggiato.

5 + 6 + 7 + 8 + 9 Rispettare il numero di intelaiature di base

La quantità di intelaiature di base dipende dal modello.

11 Montare la colonna di scarico con troppopieno

> Seguire le apposite istruzioni.

17 Segnare l'altezza

> Segnare la posizione del bordo inferiore della vasca sulla parete.

22 Segnare il fissaggio a parete

> Posizionare il fissaggio a parete.

> Segnare la posizione dei fori da praticare.

26 Applicare il profilo parete

> Seguire le apposite istruzioni.

28 Collegare la colonna di scarico con troppopieno

> Collegare la colonna di scarico con troppopieno allo scarico.

29 Verifica della tenuta stagna

> Verificare la tenuta stagna della vasca.

30 Prevedere una botola di ispezione

> Prevedere una botola di ispezione nella zona della colonna di scarico. Dimensioni della botola di ispezione: > 20 x 20 cm (7 7/8 x 7 7/8").

35 Chiudere la botola di ispezione

> La botola di ispezione deve essere protetta contro gli schizzi d'acqua.

> La botola di ispezione deve poter essere aperta solo con un attrezzo.

sk

1 Bezpečnosť

1.1 Účel dokumentu

Tento návod je súčasťou výrobku ALVA. Ak sa NEBUDE dodržiavať tento návod, môžu byť následkom zranenia osôb a/alebo vecné škody.

> Prečítajte si a dodržiavajte návod.

> Uschovajte si tento dokument a odovzdajte nasledujúcim užívateľom.

Vyhradzujeme si právo na technické vylepšenia a vizuálne zmeny zobrazených výrobkov.

1.2 Cieľová skupina a požadovaná kvalifikácia

Montáž môžu vykonávať len kvalifikovaní inštalatéri.

– Inštalatéri sú osoby s vhodným technickým vzdelaním, znalosťami a skúsenosťami, aby dokázali identifikovať a vyhnúť sa nebezpečenstvám a rizikám, ktoré môžu nastať pri montáži v sanitárnej oblasti.

– Inštalatéri sú oprávnení zvoliť a používať vhodné ochranné prostriedky.

– Inštalatéri poznajú a dodržiavajú inštalačné predpisy miestnych energetických spoločností a normy špecifické pre príslušnú krajinu.

2 Predpoklady na mieste montáže

Predbežná inštalácia je vykonaná odborne.

3 Montážne pokyny

Obsah dodávky

Obsah dodávky závisí od modelu.

1 Možnosti montáže

– **1:** Roh

– **2:** Predná stena

– **3:** Výklenok

Možnosť montáže 1 je opísaná ako reprezentatívna pre ostatné možnosti montáže.

2 Kontrola výrobku

> Skontrolujte, či nie je výrobok poškodený.

5 + 6 + 7 + 8 + 9 Pozor na počet podstavcov

Počet spojovacích miest závisí od modelu.

11 Montáž odtokových a prepadových armatúr

> Dodržiavajte separátny návod.

17 Označenie výšky

> Označte polohu dolného okraja vane na stene.

22 Označenie pripevnenia na stenu

> Umiestnite držiak na stenu.

> Označte polohu otvorov na vŕtsnie.

26 Montáž stenového profilu

> Dodržiavajte separátny návod.

28 Pripojenie odtokových a prepadových armatúr

> Spojte odpadové a prepadové armatúry s odtokom.

29 Kontrola utesnenia

> Skontrolujte utesnenie.

30 Naplánovanie revízneho otvoru

> V oblasti odpadovej armatúry naplánovať revízny otvor. Rozmery revízneho otvoru: > 20 x 20 cm (7 7/8 x 7 7/8").

35 Zatvorenie revízneho otvoru

> Revízny otvor musí byť chránený pred striekajúcou vodou.

> Revízny otvor sa môže otvoriť iba pomocou nástroja.

sl

1 Varnost

1.1 Namen dokumenta

Navodila so sestavni del izdelka ALVA. Če navodil NE upoštevate, lahko pride do telesnih poškodb, poškodb na izdelku in/ali materialne škode.

> Preberite navodila in jih upoštevajte.

> Shranite ta dokument in ga predajte naslednjemu uporabniku.

Pridržujemo si pravico do tehničnih izboljšav in optičnih sprememb na prikazanih izdelkih.

1.2 Ciljna skupina in kvalifikacije

Montažo smejo izvesti samo monterji sanitarne opreme.

– Monterji sanitarne opreme so osebe z ustrezno strokovno izobrazbo, znanjem in izkušnjami, ki jim omogočajo, da lahko prepoznajo in preprečijo nevarnosti in tveganja, ki bi se lahko pojavili pri montaži sanitarne opreme.

– Monterji sanitarne opreme znajo izbrati in uporabljati ustrezno varnostno opremo.

– Monterji sanitarne opreme poznajo in upoštevajo predpise javnih storitvenih podjetij glede inštalacij in nacionalne standarde.

2 Pogoji na mestu montaže

Predinštalacija je strokovno izvedena.

3 Napotki za montažo

Obseg dobave

Obseg dobave je odvisen od modela.

1 Možnosti montaže

– **1:** Vogal

– **2:** Predstena

– **3:** Niša

Možnost vgradnje 1 je opisana kot primer drugih možnosti vgradnje.

2 Preverite izdelek

> Preverite, ali je izdelek poškodovan.

5 + 6 + 7 + 8 + 9 Upoštevajte število nožnih ogrodij.

Število podnožij je odvisno od modela.

11 Montirajte odtočno in prelivno garnituro.

> Upoštevatje ločena navodila.

17 Označite višino.

> Na steni označite položaj spodnjega roba kadi.

22 Označite stensko pritrditev.

> Namestite stensko pritrditev.

> Označite položaj lukenj za vrtanje.

26 Namestite stenski profil.

> Upoštevatje ločena navodila.

28 Priključite odtočno in prelivno garnituro.

> Odtočno in prelivno garnituro priključite na odtok.

29 Preverite tesnjenje

> Preverite tesnjenje.

30 Predvidite revizijsko odprtino.

> Na območju odtočne garniture predvidite revizijsko odprtino. Mere revizijske odprtine: > 20 x 20 cm (7 7/8 x 7 7/8").

35 Zaprite revizijsko odprtino.

> Revizijska odprtina mora biti zaščitena pred škropljenjem vode.

> Revizijsko odprtino se sme odpreti samo z orodjem.

CS

1 Bezpečnost

1.1 Účel dokumentu

Návod je součástí výrobku ALVA. NEDODRŽENÍ návodu může vést ke zranění osob, poškození produktu a/nebo poškození majetku.

> Čtěte návod a řiďte se jím.

> Tento dokument uschovejte a předejte jej dalším uživatelům.

Technická zlepšení a optické změny zobrazených výrobků vyhrazeny.

1.2 Cílová skupina a požadovaná kvalifikace

Montáž smí provádět jen instalatéři sanitárních zařízení.

– Instalatéři sanitárních zařízení jsou osoby s odpovídajícím technickým vzděláním, znalostmi a zkušenostmi, takže dokáží rozpoznat a vyhnout se nebezpečí a rizikům, která mohou nastat při instalaci v sanitární oblasti.

– Instalatéři sanitárních zařízení jsou schopni vybrat a používat vhodné ochranné prostředky.

– Instalatéři sanitárních zařízení znají a dodržují instalační předpisy místních zásobovacích společností a normy specifické pro danou zemi.

2 Požadavky na místo montáže

Přípravné práce před instalací jsou provedeny odborně.

3 Pokyny k montáži

Rozsah dodávky

Rozsah dodávky závisí na modelu.

1 Možnosti zabudování

– **1:** Roh

– **2:** Předstěna

– **3:** Nika

Zabudování všech možností je popsáno na příkladu možnosti zabudování 1.

2 Kontrola výrobku

> Zkontrolujte, zda není výrobek poškozen.

5 + 6 + 7 + 8 + 9 Upozornění na počet podstavců

Počet podstavců závisí na modelu.

11 Montáž odpadní a přetokové armatury

> Dbejte samostatného návodu.

17 Vyznačení výšky

> Na stěně vyznačte pozici spodního okraje vany.

22 Vyznačení připevnění ke stěně

> Umístěte připevnění ke stěně.

> Označte pozici otvorů pro vrtání.

26 Umístění těsnění k vaně

> Dbejte samostatného návodu.

28 Připojení odpadní a přetokové armatury

> Připojte odpadní a přetokovou armaturu k odpadu.

29 Kontrola těsnosti

> Zkontrolujte těsnost.

30 Vytvoření revizního otvoru

> V oblasti odtokové armatury vytvořte revizní otvor. Rozměry revizního otvoru: > 20 x 20 cm (7 7/8 x 7 7/8").

35 Zavření revizního otvoru

> Revizní otvor musí být chráněn proti stříkající vodě.

> Revizní otvor musí být možné otvírat jen pomocí nářadí.

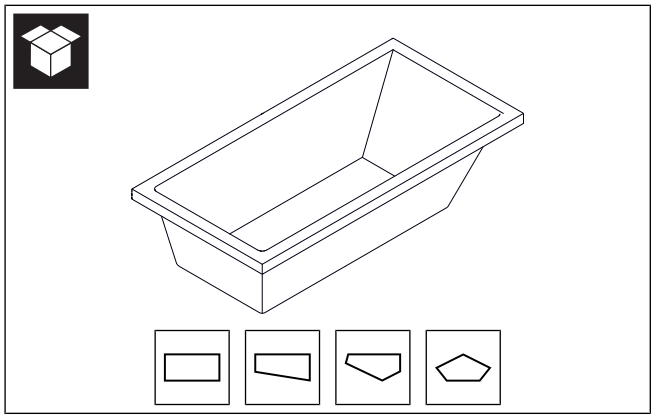

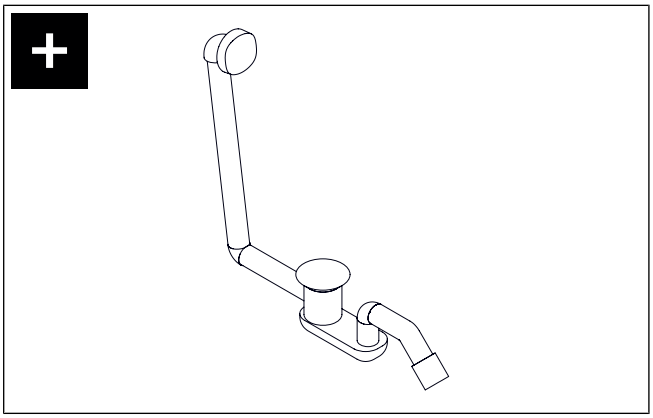

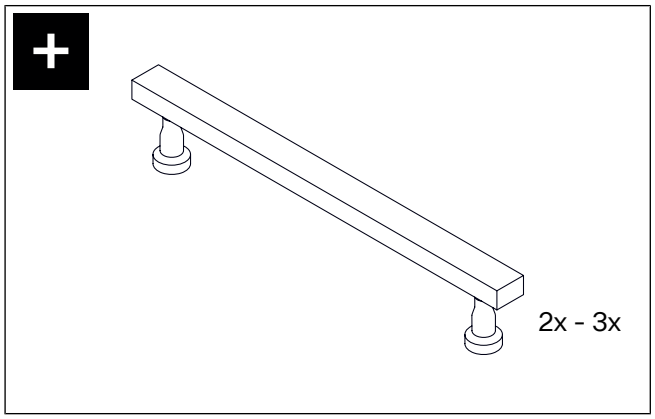
2x - 3x

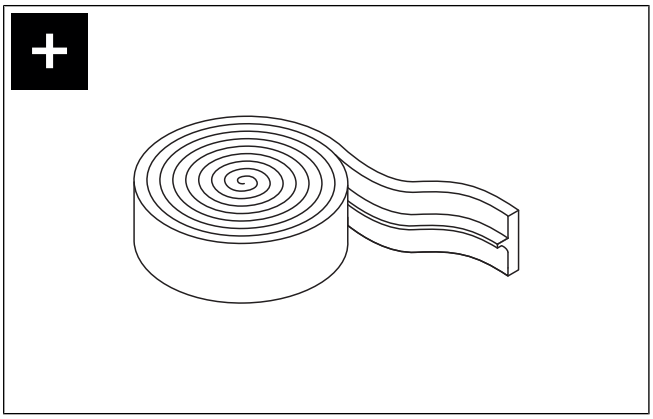

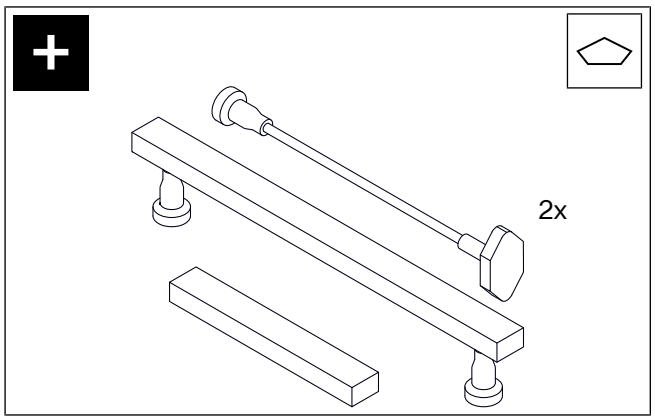
2x

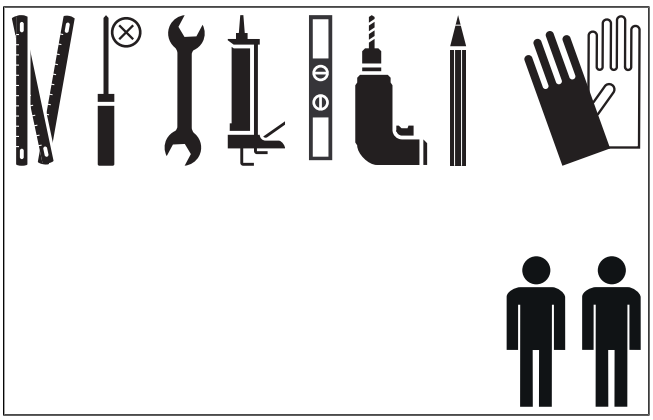

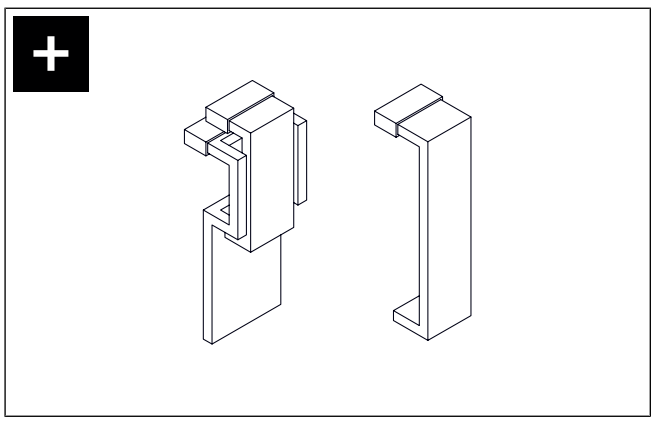

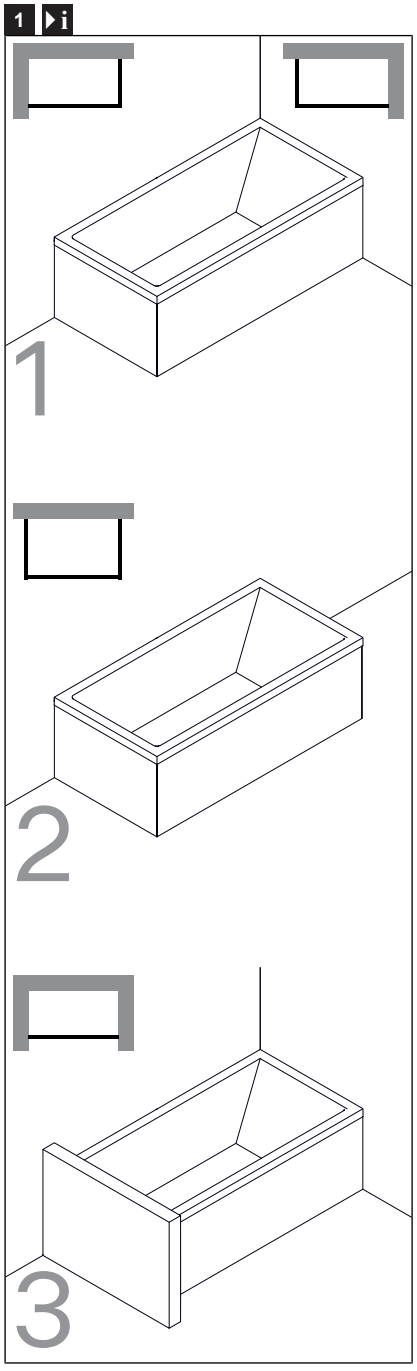
1
2
3

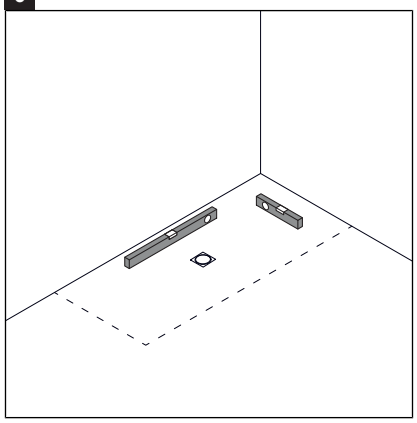

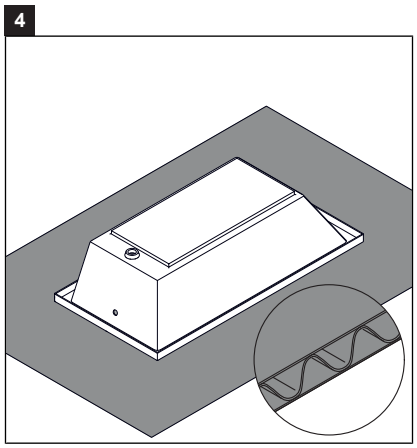

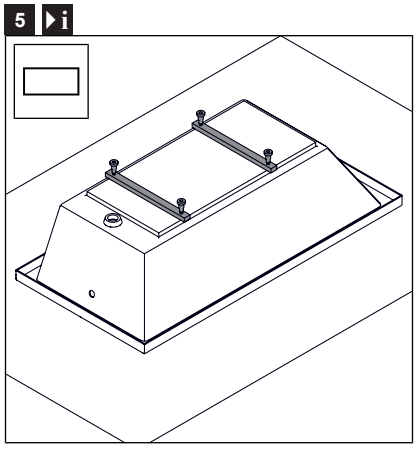

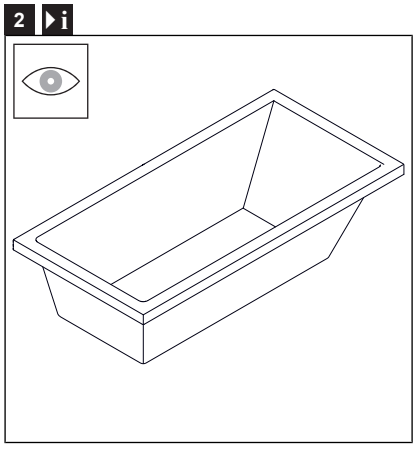

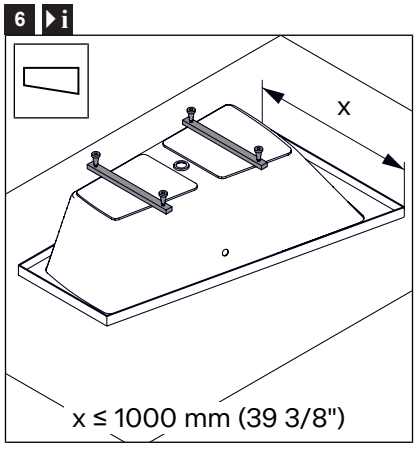
x
x ≤ 1000 mm (39 3/8")

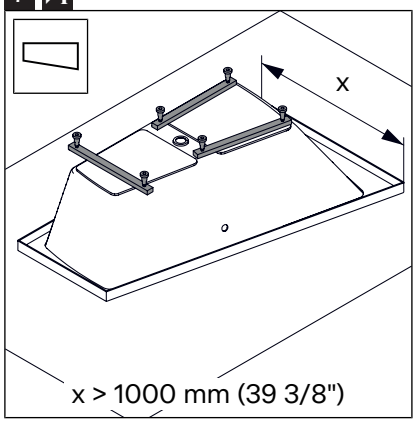
x
x > 1000 mm (39 3/8")

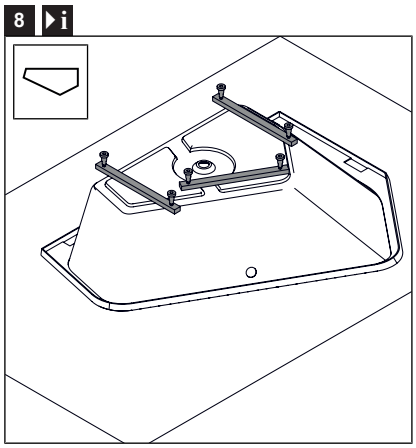

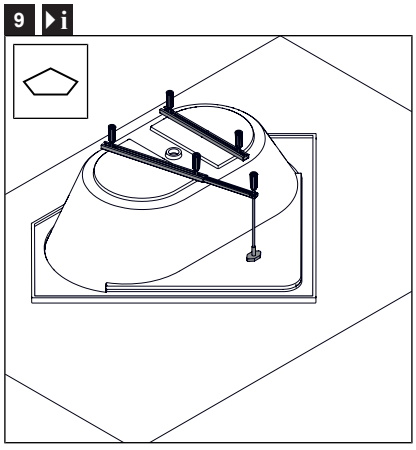

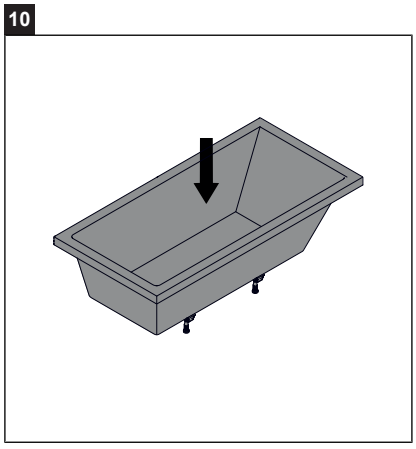

11

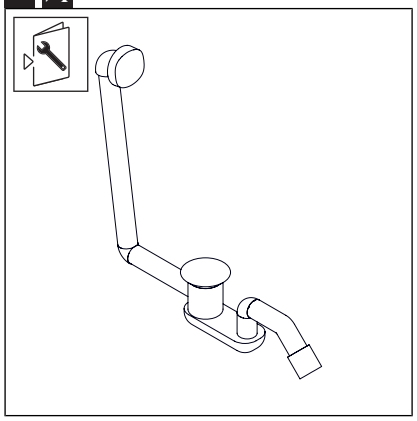

12

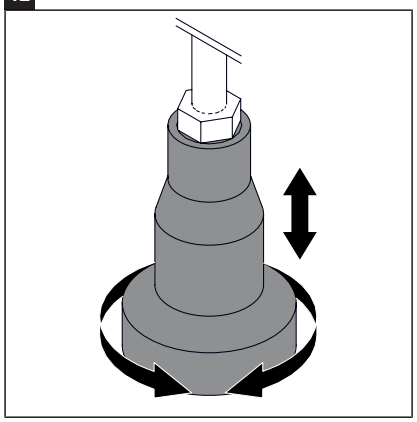

13

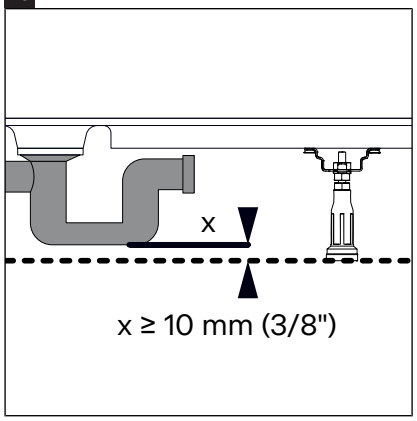

14

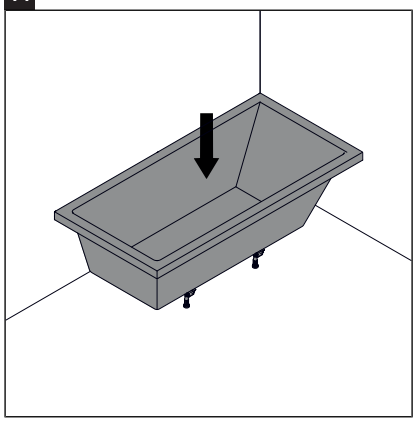

15

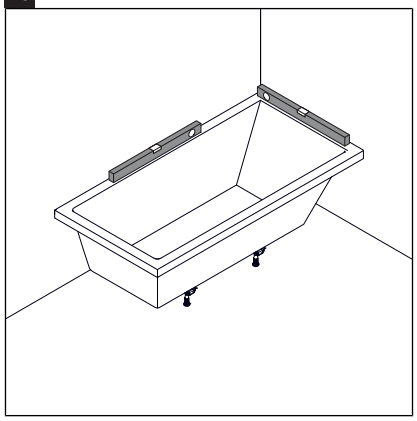

16

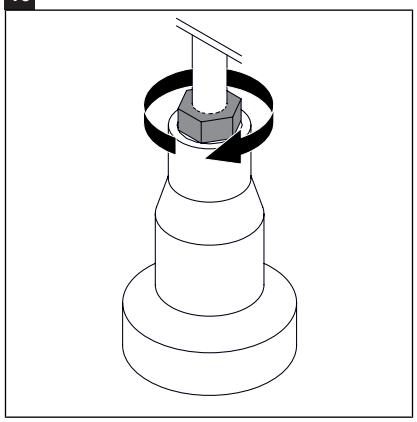

17

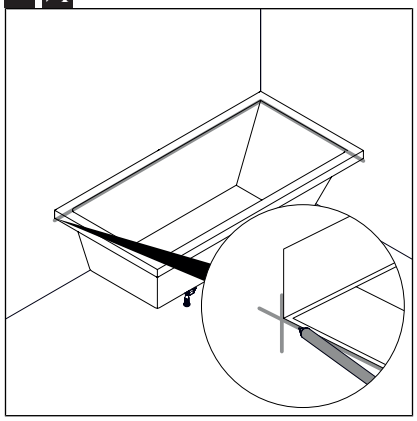

18

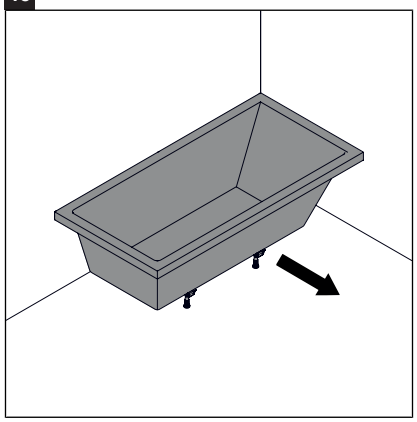

19

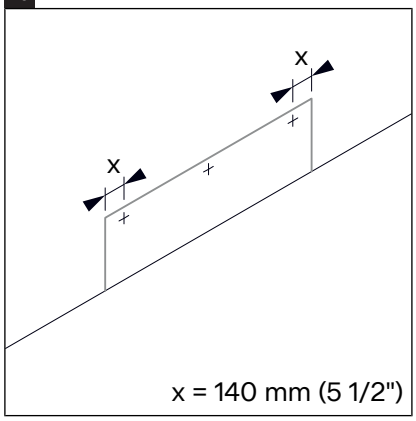

20

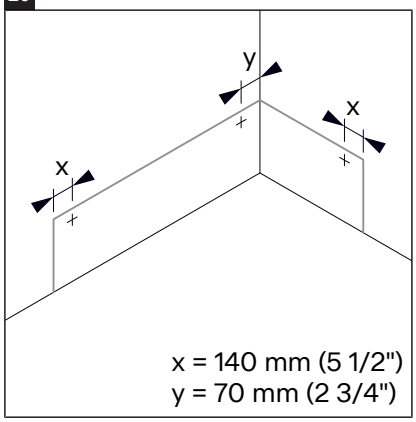

21

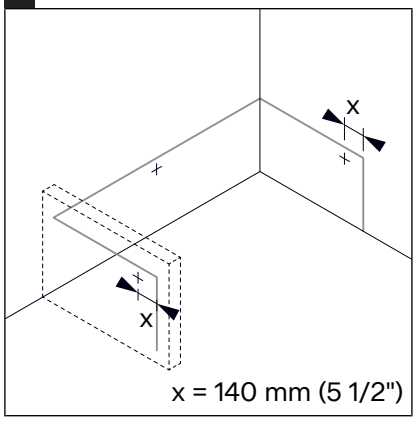

22

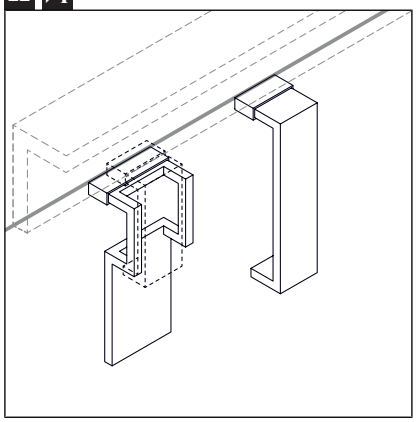

23

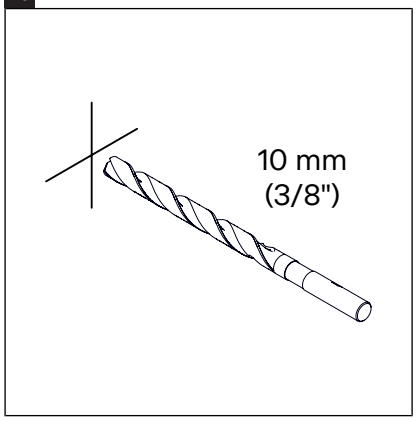

24

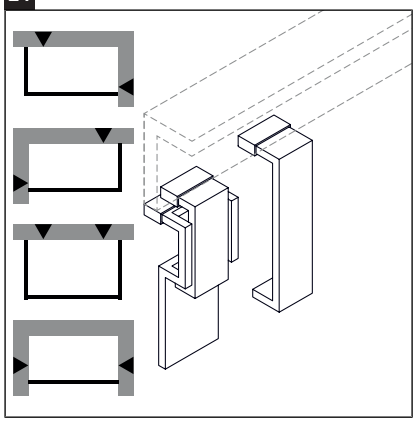

25

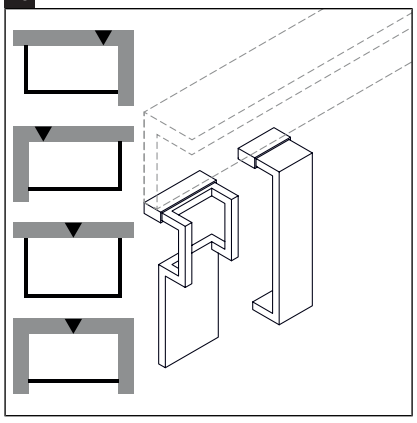

26 i

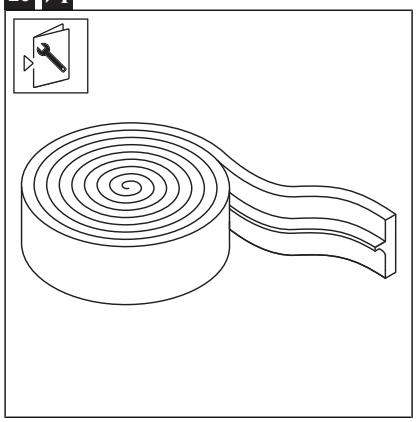

27

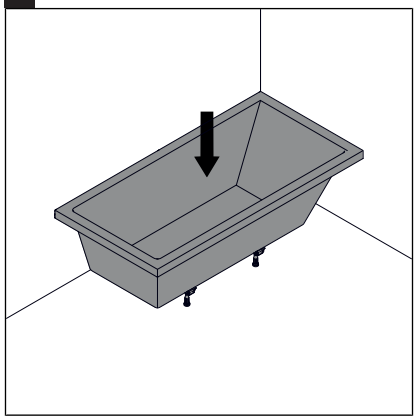

28 i

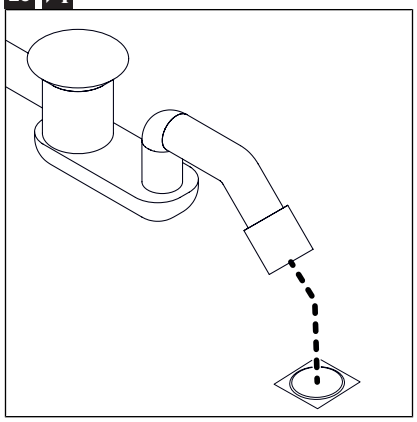

29 i

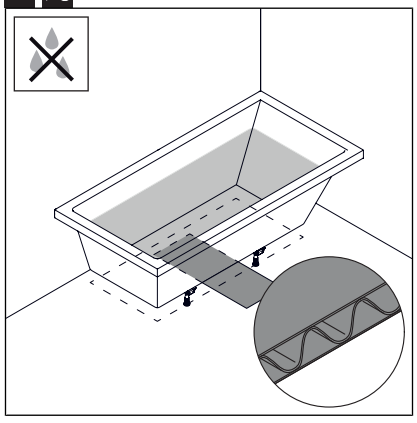

30 i

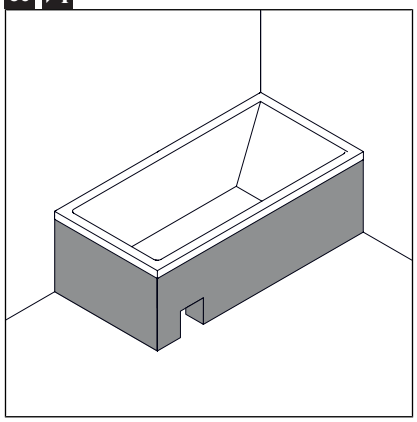

31

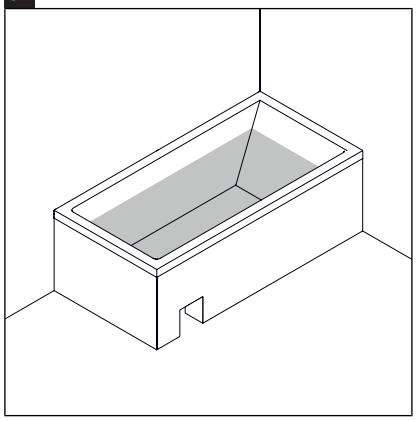

32

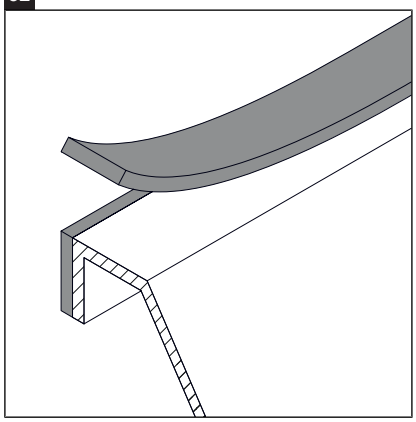

33

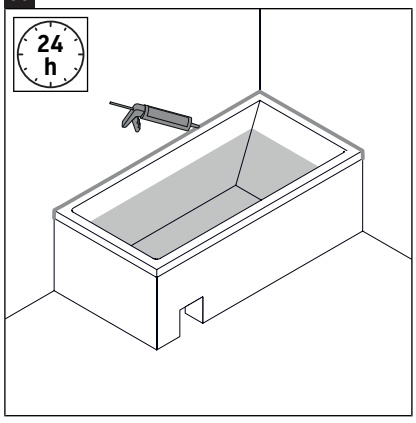

34

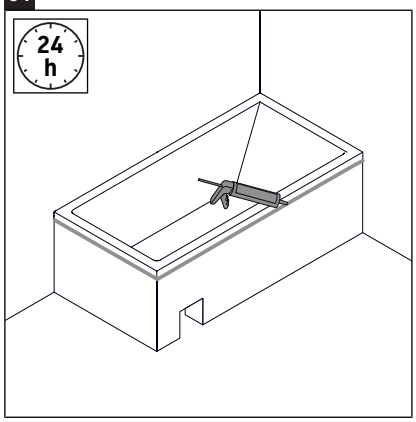

35

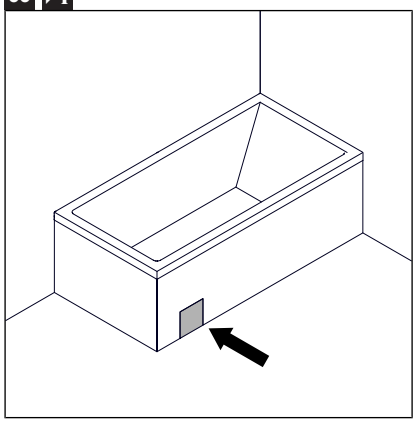

Frauenthal Handel Gruppe AG
Gurkgasse 7-9
1140 Wien
AUSTRIA
www.fthg.at



Order no. 703010121250918 We reserve the right to make technical improvements and enhance the appearance of the products shown