AQUA

SERIE:	Varia
LIEFERANT:	Provex
MATCHCODE:	AQBFVAHG90.1C
LIEFERANTEN ARTN.:	4056SG05PM
KURZBEZEICHNUNG:	Alva Aqua Varia Haltegriff 90° mit Brausehalter, 100x60cm, bis 130kg, Chrom

PRODUKTBILD



AUSSCHREIBUNGSTEXT

Alva Aqua Varia Haltegriff 90° mit Brausehalter reversibel
100 x 60 cm

Hochwertiger Inox-Stahlgriff AISI 304 verchromt mit Befestigungsrosetten und Montagematerial, Ø Stange 32 mm und Rosetten 80 mm, Brausehalter aus hochwertigem Polyamid mit ff. Merkmalen: modulares, zeitloses System in ergonomischer und funktionaler Form, dient zum Festhalten und Abstützen, Brausehalter für verschiedene Hersteller geeignet, Brausehalter kann mit Druckknopf höhenverstellt und geneigt werden Belastbarkeit bis 130 kg, chrom

Produkte sind TÜV + GS geprüft und entsprechen der CE EWG 93/42 nach dem Medizingesetz.
Rutschfeste, kantenlose Oberflächen und rostfreie Materialien sorgen für Sicherheit.
Standard-Befestigungsmaterial für folgende Wand-Typen ist enthalten: Beton (> B15), Vollziegel, Vollbausteine, Naturstein, Hochlochziegel, Hohlblockstein, Leichtbauwände, mit Hinterfütterung aus Schichtholzplatten oder Hartholz (min. 20 mm Stärke)
Bei nicht aufgeführten Wand-Typen wenden Sie sich bitte an info@provex.eu

MAßSKIZZE

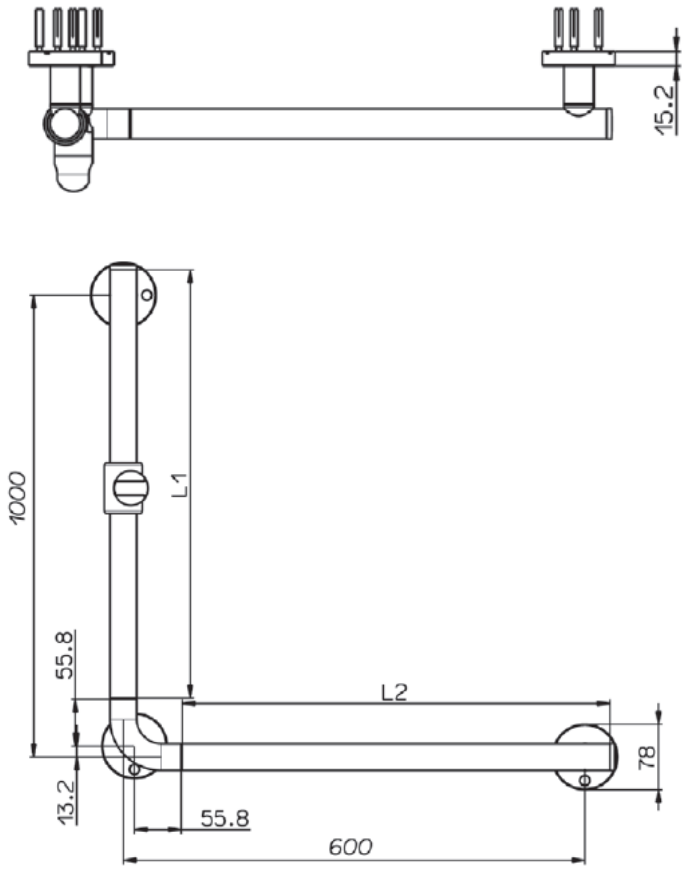

© 2019 ALVA AQUA Produktmanagement