EINFACH. SICHER. INNOVATIV.

SERIE: Varia
HERSTELLER: OMP
MATCHCODE: AQARVARSS1AV

KURZBEZEICHNUNG: ALVA Varia Ablaufventil 5/4" für AQARVARSS1, mit Mittelschraube, Chrom

PRODUKT-/SYMBOLBILD



AUSSCHREIBUNGSTEXT

ALVA Varia Ablaufventil 5/4"
Verchromt

Für AQARVARSS1
mit Mittelschraube ohne Überlauf, immer offen, Höhe variabel bis 55 mm, MS-Ventilstopfen Ø 63 mm

MAßSKIZZE

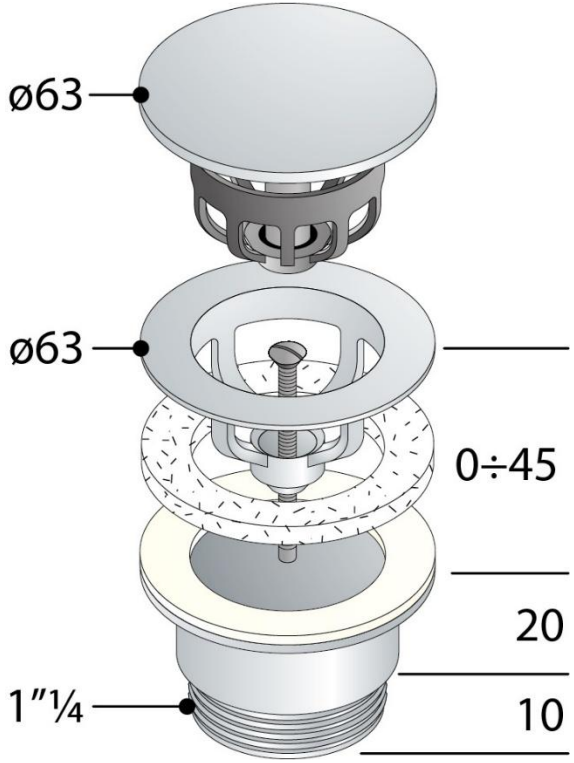

© 2026 ALVA Sanitär Produktmanagement