AQUA

PRISMA

SERIE:	Varia
LIEFERANT:	Emco
MATCHCODE:	AQASVAESK1
LIEFERANTEN ARTN.:	010-8193
KURZBEZEICHNUNG:	Alva Prisma Varia 1.0 Eckseifenkorb 18,6x13,4cm, Chrom

PRODUKTBILD

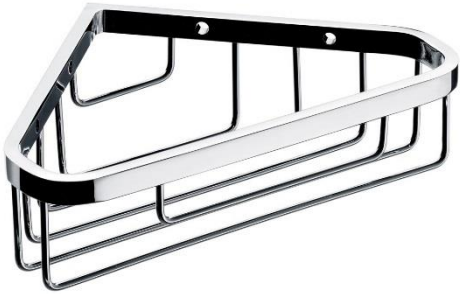

AUSSCHREIBUNGSTEXT

Alva Prisma Varia 1.0 Eckseifenkorb
Messing verchromt

18,6 x 13,4 x 5,3 cm, mit direkter Wandbefestigung

MAßSKIZZE

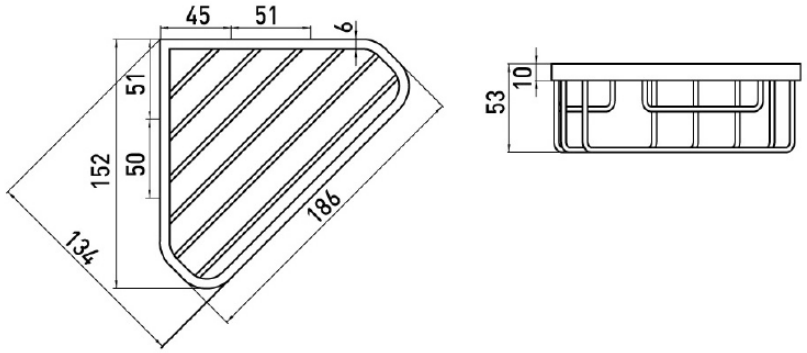

© 2019 ALVA AQUA Produktmanagement