AQUA

PRISMA

SERIE: Varia
LIEFERANT: Brass & Fittings
MATCHCODE: AQARVAAVC5W
LIEFERANTEN ARTN.: 2000500050
KURZBEZEICHNUNG: Alva Prisma Varia Ablaufvent. 5/4" Clic. mit Stopfen, Höhe bis 60mm, Weiß

PRODUKTBILD



AUSSCHREIBUNGSTEXT

Alva Prisma Varia Ablaufventil 5/4" „Clicker"
Weiß

Mit Stopfen, Höhe bis 60 mm

MAßSKIZZE

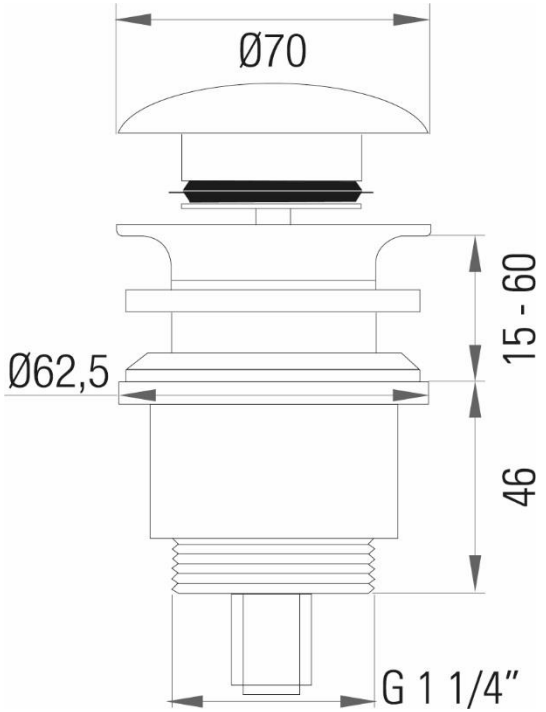

© 2020 ALVA AQUA Produktmanagement