SERIE:	Varia
LIEFERANT:	OMP spa
MATCHCODE:	AQARVAWTSOV2
LIEFERANTEN ARTN.:	19.4225 OA
KURZBEZEICHNUNG:	Alva Aqua Varia WT-Sifon 5/4" o. Ventil Wandrohr 32x250mm, MS verchromt

PRODUKTBILD



AUSSCHREIBUNGSTEXT

Alva Aqua Varia Waschtisch-Sifon 5/4" ohne Ventil, verchromt

MAßSKIZZE

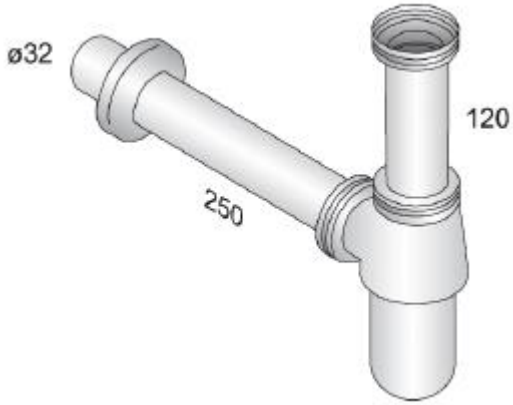

© 2019 ALVA AQUA Produktmanagement