ULTRA FLAT EVO

Montaggio a pavimento - Floor assembly - Montage au sol - Montage auf dem Boden
Montaje sobre suelo - Montage op de vloer - **Επιδαπέδια τοποθέτηση** - Напольный монтаж
Montáž na podlahu - Montáž na podlahe - Montaža na tla - Podna montaža

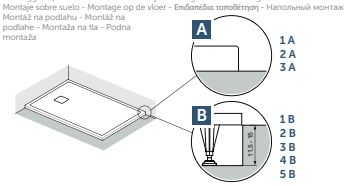

Montaggio ad incasso - Built-in assembly - Montage à encastrement - Einbau - Montaje empotrado - Inbouwmontage - **Χωνευτή τοποθέτηση** Встраиваемый монтаж - Montáž se zapuštěním do podlahy - Montáž so zabudovanim do podlahy - Montaža v nivo - Ugradbena montaža

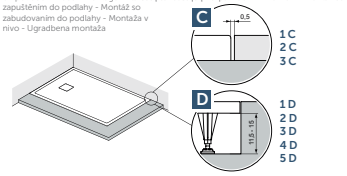

Tutte le dimensioni sono espresse in cm. Tolleranze dimensionali ± 5 mm; All measurements are in cm. Dimensional tolerances: ± 5 mm; Toutes les dimensions sont exprimées en cm. Tolérances dimensionnelles ± 5 mm; Alle Angaben sind in cm angegeben. Maßtoleranzen ± 5 mm; Todas las medidas se expresan en cm. Tolerancia dimensional ± 5 mm; Alle afmetingen zijn in cm aangegeven. Dimensionale tolerantie ± 5 mm; **Όλες οι διαστάσεις εκφράζονται σε εκατοστά (cm). Επιτρεπόμενες αναχώς: ± 5mm;** Tutte dimensionale sunt in cm. Toleranțe dimensionale ± 5 mm; Все размеры выражены в см. Допуски на размер ± 5 мм; Veškeré míry jsou vyjádřené v cm. Tolerance rozměrů ± 5 mm; Všetky miery su vyjadrené v cm. Tolerancie rozmerov ± 5 mm; Wszystkie wymiary wyrażone są w cm. Tolerancje wymiarowe ± 5 mm; Vse mere so izražene v cm. Odstopanja od mer ± 5 mm; Sve su dimenzije izražene u cm. Moguće odstupanje ± 5 mm; Всички размери са изразени в cm. Стойностите в размерите ± 5 мм.

Ideal Standard

A Montaggio a pavimento - Floor assembly - Montage au sol - Montage auf dem Boden - Montaje en apoyo - Montaje sobre suelo - Montage op de vloer - **Επιδαπέδια τοποθέτηση** - Напольный монтаж - Montáž na podlahu - Montáž na tla - Podna montaža

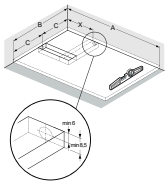

B Montaggio a pavimento con piedini - Floor assembly with feet - Montage au sol avec pieds - Montage auf dem Boden mit Füßen - Montaje sobre suelo con patas - Montage op de vloer met pootjes - **Επιδαπέδια τοποθέτηση με ποδαράκια** - Напольный монтаж на ножках - Montáž na podlahu s nožkami - Montáž na podlahe - Montaža na tla z nogami - Podna montaža s nožicama

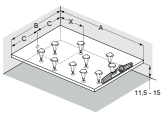

Scarico consigliato - Recommended drain - Évacuation conseillée - Empfohlener Abfluss - Desagüe recomendado - Aanbevolen afvoer - **Συνιστώμενη απορρίπτουσα** Рекомендуемый слив - Doporučený odtok Odporúčaný odtok - Priporočen odtok Preporučeni odvod

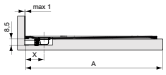

Scarico consigliato - Recommended drain - Évacuation conseillée - Empfohlener Abfluss - Desagüe recomendado - Aanbevolen afvoer - **Συνιστώμενη απορρίπτουσα** Рекомендуемый слив - Doporučený odtok - Odporúčaný odtok - Priporočen odtok Preporučeni odvod

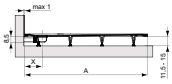

A Montaggio a pavimento - Floor assembly - Montage au sol - Montage AUF DEM BODEN - Montaje SOBRE SUELO - Montage OP DE VLOER - **ΕΠΙΔΑΠΕΔΙΑ τοποθέτηση** - Напольный монтаж - Montáž na podlahu - Montáž na podlahe - Montaža NA TLA - Podna montaža

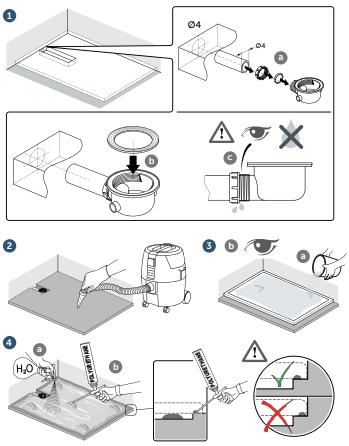

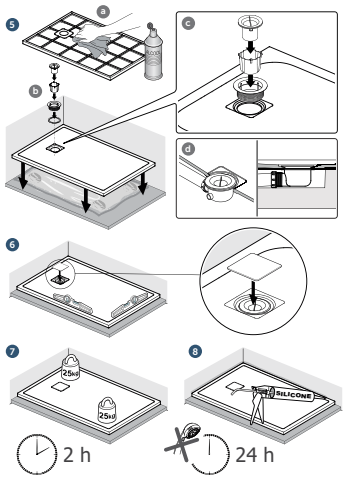

B Montaggio a pavimento con piedini - Floor assembly with feet - Montage au sol avec pieds - Montage mit Füssen - Montaje con patas - Montage met pootjes - **ΤΟΠΟΘΕΤΗΣΗ ΜΕ ΠΟΔΑΡΑΚΙΑ** - Монтаж на ножках - Montáž s nožkami - Montáž s nožičkami - Montaža z nogami - Montaža s nožicama

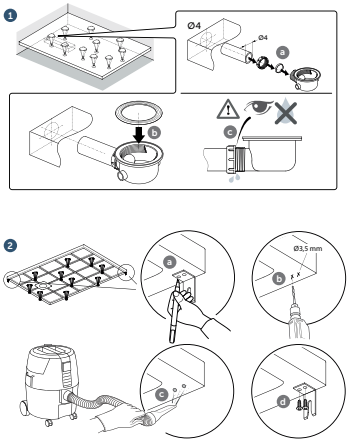

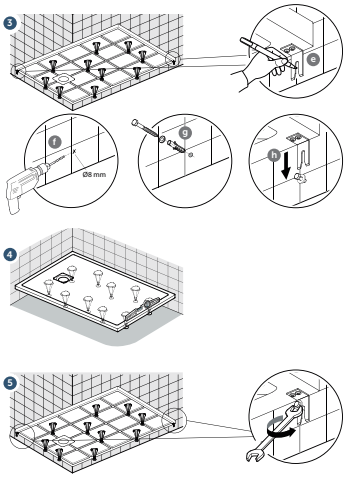

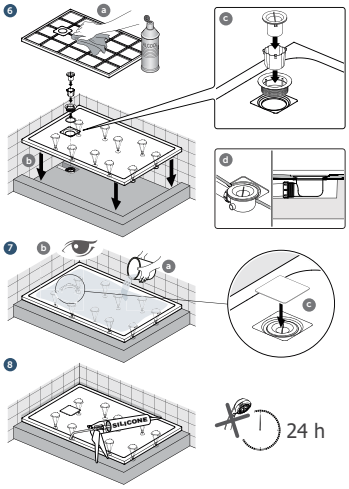

C Montaggio a incasso - Built-in assembly - Montage à encastrement - Einbau - Montaje empotrado - Inbouwmontage - **Χωνευτή τοποθέτηση** - Встраиваемый монтаж - Montáž se zapuštěním do podlahy - Montáž so zabudovanim do podlahy - Montaža v nivo - Ugradbena montaža

D Montaggio a incasso con piedini - Built-in assembly with feet - Montage et encastrement avec pieds - Montage und Einbau mit Füßen - Montaje empotrado con patas - Inbouwmontage met pootjes - **Χωνευτή τοποθέτηση με ποδαράκια** - Встраиваемый монтаж на ножках - Montáž se zapuštěním do podlahy s nožkami - Montáž so zabudovanim do podlahy s nožičkami - Montaža v nivo z nogami Ugradbena montaža s nožicama

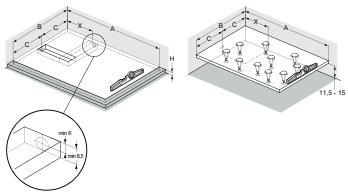

Scarico consigliato - Recommended drain - Évacuation conseillée - Empfohlener Abfluss - Desagüe recomendado - Aanbevolen afvoer - **Συνιστώμενη απορρίπτουσα** Рекомендуемый слив - Doporučený odtok - Odporúčaný odtok - Priporočen odtok - Preporučeni odvod

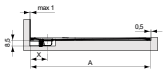

Scarico consigliato - Recommended drain - Évacuation conseillée - Empfohlener Abfluss - Desagüe recomendado - Aanbevolen afvoer - **Συνιστώμενη απορρίπτουσα** Рекомендуемый слив - Doporučený odtok - Odporúčaný odtok - Priporočen odtok - Preporučeni odvod

