EINFACH. SICHER. INNOVATIV.

SERIE: Juna
HERSTELLER: Duravit
MATCHCODE: AQKEJUWWCTS

KURZBEZEICHNUNG: ALVA Juna Wand-WC Tiefspüler Spülrandlos, Weiß

PRODUKT-/SYMBOLBILD



AUSSCHREIBUNGSTEXT

ALVA Juna Wand-WC spülrandlos
Weiß

Tiefspüler, spülrandlos, 0 l / 6 l, Abgang: waagerecht - große Spülwassermenge: 6 Liter, besonders effizienter, sparsamer Wasserverbrauch: Unified Water Label (UWL) Klasse 1, hygienische Flächenspülung ohne Überspritzen, vollglasierte, sehr glatte Keramik verhindert Keimbildung und Ablagerungen, offener Spülrand mit dynamischer Wasserführung: hygienisch einwandfreie Spülergebnisse auch bei kleinen Wassermengen, Tiefspüler: für minimale Geruchsbelästigung, wandhängende Montage, aus hochwertiger, langlebiger Sanitärkeramik: besonders widerstandsfähiges, kratzresistentes Material mit hohem Härtegrad, reinigungsfreundlicher und hygienischer Oberfläche

Passende WC-Sitze: AQKEJUSITZA, AQWCS4EAA, AQWCS2K, AQWCS2E, AQWCSSH, AQWCS1K, AQWCSOD

MAßSKIZZE

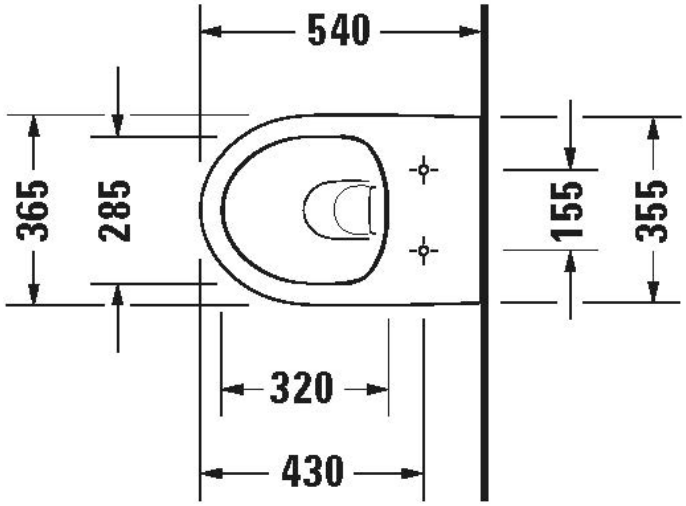

EINFACH. SICHER. INNOVATIV.

