AQUA

SERIE:	Varia
LIEFERANT:	Neoperl Austria
MATCHCODE:	AQARVABS60V
LIEFERANTEN ARTN.:	OE162030
KURZBEZEICHNUNG:	Alva Aqua Varia Brausestangenset 60cm verstb. Wandbf.,HB 1-fach,BS 150cm,Chrom

PRODUKTBILD



AUSSCHREIBUNGSTEXT

Alva Aqua Varia Brausestangenset
Verchromt, Wandstange 60 cm,
Handbrause 1- strahlig

verstellbar, Brauseschlauch 150 cm,
Seifenschale, passende Ersatzseifenschale
SWS255G, passender Ersatzgleiter
SWS427S

MAßSKIZZE

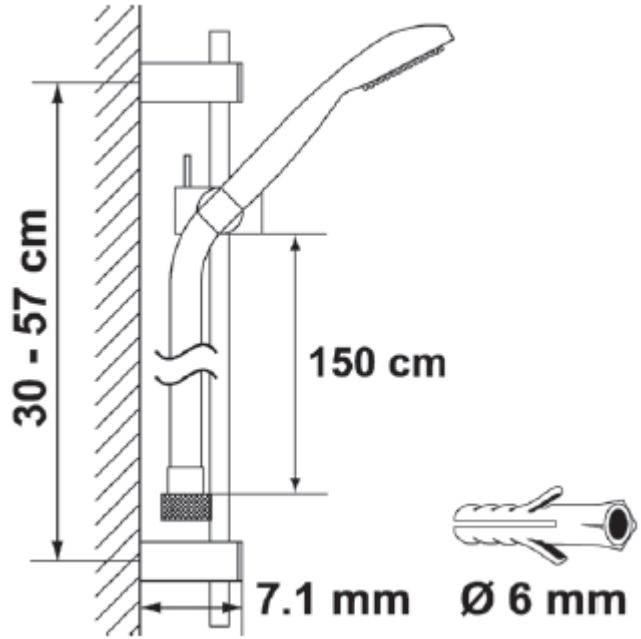

© 2019 ALVA AQUA Produktmanagement