04420100 HANSA - Wandanschlussbogen

EAN: 4015474672321
static.hansa.com/04420100



- Dusche
- Accessories
- Wandmontage
- Chrom
- Wandanschlussbogen
- Rückflussverhinderer
- Eigensicher gegen Rückfließen im häuslichen Gebrauch (nach DIN EN 1717)

Technische Daten

Technische Eigenschaften

DN-Größe (Nennmaß)	**DN15**
Warmwasserversorgung	**max. +80°C**
Arbeitsdruck	**0.5-10 bar**
Anschlussgröße	**G1/2**
Sicherungseinrichtung (EN1717)	**EB**

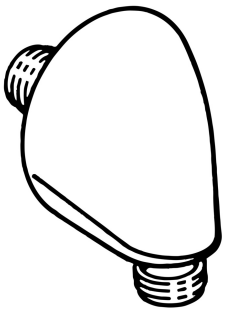

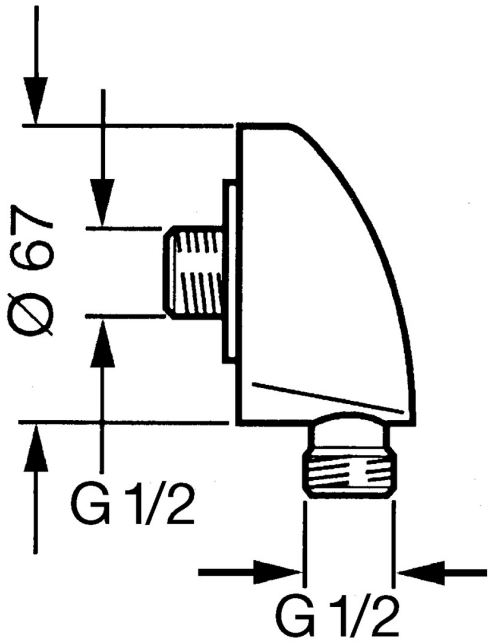

© 2023 Hansa Armaturen GmbH - www.hansa.com - 10.08.2023

Ersatzteile

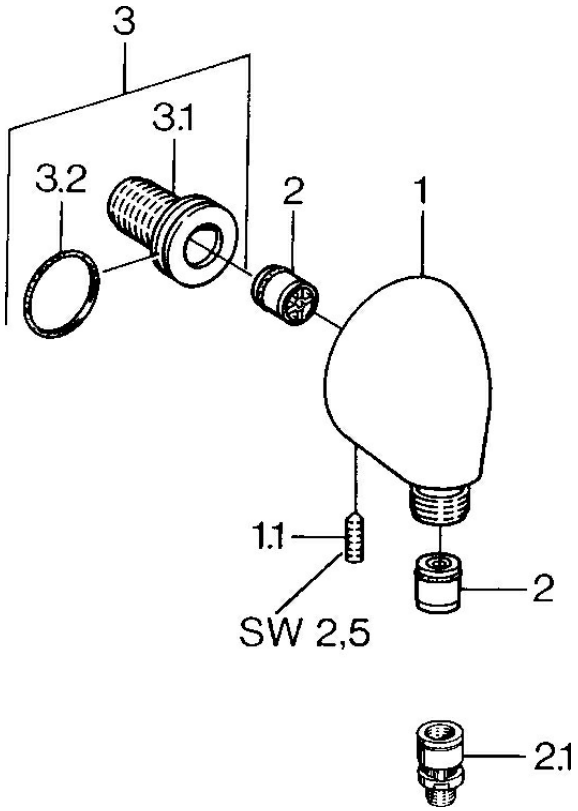

SP04420100

	Name	Art.-Nr.
1.1	Schraube, M6x20	59911228
2	Rückflussverhinderer	59905714
2.1	Rohrbelüfter, DN15	59911330
3	Anschlussnippel, G1/2	59911229
3.2	O-Ring, d 25x2.5	59905053

© 2023 Hansa Armaturen GmbH - www.hansa.com - 10.08.2023