EINFACH. SICHER. INNOVATIV.

SERIE: Spa
HERSTELLER: Ideal Standard
MATCHCODE: AQARSPDST7.1

KURZBEZEICHNUNG: ALVA Spa Duschsystem 111,7cm mit Thermostat, Chrom

PRODUKT-/SYMBOLBILD



AUSSCHREIBUNGSTEXT

ALVA Spa Duschsystem mit Thermostat
Verchromt

Wand, Aufputz
Außenmaße (BxTxH): 315x516x1117 mm
Befestigungsart: S-Anschluss
Armaturengriff: Zweigriff aus Kunststoff
Griff mit Temperaturmarkierung: Gradzahl
Flow Kartusche
Kartuschenlebensdauertest 500.000 Zyklen
Heißwassertemperaturbegrenzer: integriert
Oberteil keramisch
Geräuschverhalten DIN 4109: Gruppe 1
Lebensdauer: DIN EN 200, DIN EN 1111
Temperaturbeständigkeit Dauerlast: 80 Grad
Temperaturbeständigkeit Spitzenlast: 95 Grad
Wassersparposition (ECO)
Temperaturregelung: Thermostatisch
Mit 2 Rosetten (rund)
Rosettendurchmesser: 50 mm
Material Griffaufnahme: Kunststoff
Anschlussmaß Brauseschlauch: 1/2 Zoll
Anti-Kalk-Funktion
Temperatursperre: 40 Grad

MAßSKIZZE

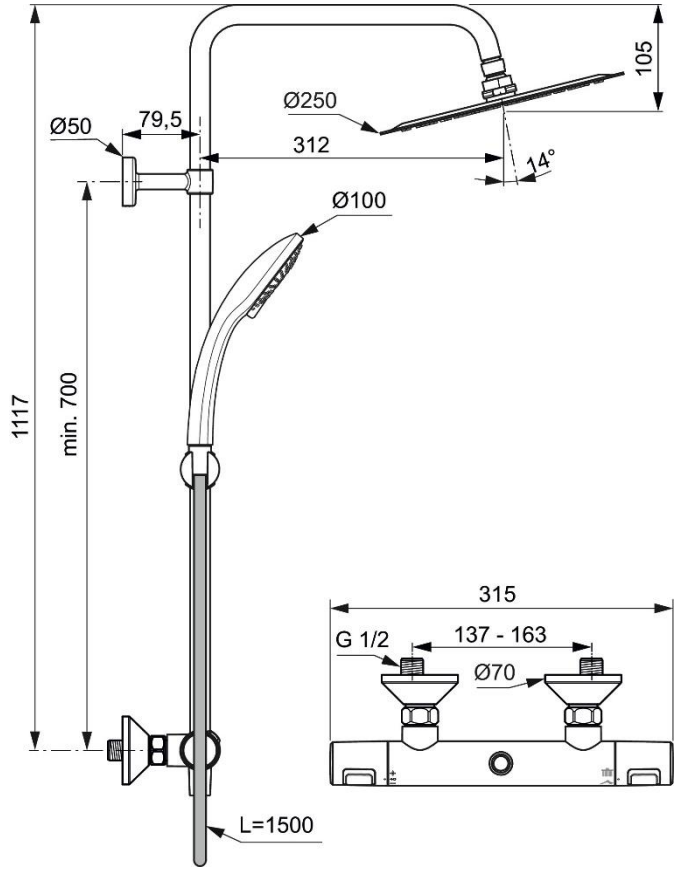

© 2024 ALVA Sanitär Produktmanagement

EINFACH. SICHER. INNOVATIV.

Handbrause: rund
Durchmesser Handbrause: 100 mm
Durchfluss Handbrause (bei 3 bar): 8
Mengenregler l/Min. (Handbrause): 8 Liter
Brausehalter: schwenkbar
Brausehalter verstellbar mit Druckknopf
Kopfbrause: schwenkbar
Funktion der Kopfbrause: 1-Funktion
Strahlarten Kopfbrause: Regen
Mengenregler l/Min (Kopfbrause): 12 Liter
Typ Brauseschlauch: Idealflex
Länge Brauseschlauch: 1500 mm
Farbe / Oberfläche: Chrom (glänzend)
Oberfläche: verchromt
EasyClean
Verbrühschutz
Wasserführende Brausestange
Gewicht: 3,600 kg

© 2024 ALVA Sanitär Produktmanagement