09742183 HANSATWIST - Wannenfüll- und Brausebatterie

EAN: 4015474259850

static.hansa.com/09742183



- Wanne & Dusche
- Einhebelmischer
- Wandmontage
- Chrom
- Feststehender Auslauf
- Hebel mit W+K-Kennzeichnung, Einhandbedienhebel/Griff
- Zugumsteller, Automatische Rückstellung
- Temperaturbegrenzer, Heißwassersperre einstellbar (im Lieferumfang enthalten)
- Rückflussverhinderer, ø 3.5 classic Steuerpatrone mit keramischen Dichtscheiben zur Wassermengen- und Temperatureinstellung
- S-Anschlüsse, Abdeckung(en), Schalldämpfer
- Armaturenkörper aus entzinkungsbeständigem Messing (DZR)
- Eigensicher gegen Rückfließen im häuslichen Gebrauch (nach DIN EN 1717)

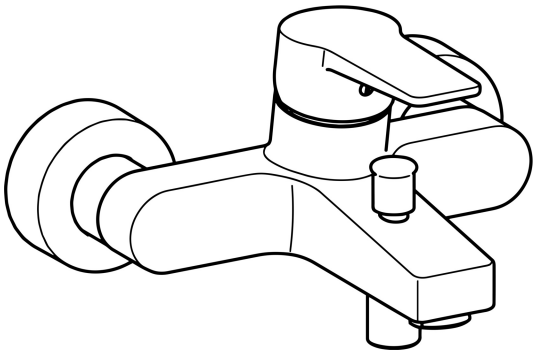

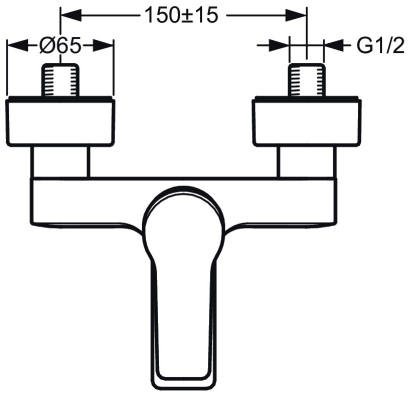

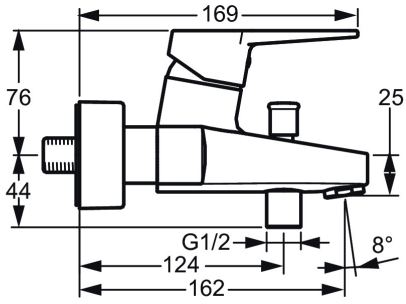

© 2025 Hansa Armaturen GmbH - www.hansa.com - 07.05.2025

Technische Daten

Durchflusseigenschaften

Durchfluss bei 3 bar	**20.4 / 19.2 l/min**
Druckverlust bei einem Durchfluss von 0,3 l/s	**2.5 bar**

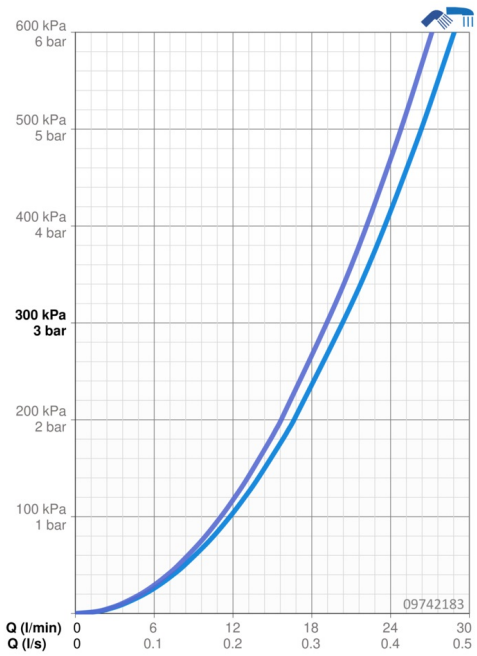

Technische Eigenschaften

DN-Größe (Nennmaß)	**DN15**
Warmwasserversorgung	**max. +90°C**
Arbeitsdruck	**0.5-10 bar**
Anschlussgröße	**G3/4**
Installationsabstand	**150 ± 15 mm**
Ausladung	**162 mm**
Sicherungseinrichtung (EN1717)	**EB**
Werkstoff	**Messing**

Vorschriften

EN Standard	**EN 817**
Geräuschklasse	**I (ISO 3822)**

Zulassungen und Deklarationen

KIWA	**K6116/08**
Konformitätserklärung	**DoC**
EPD	**S-P-06397**

Nachhaltigkeit

EPD module A1 (kg CO2 eq.)	**11,23**
EPD module A2 (kg CO2 eq.)	**0,53**
EPD module A3 (kg CO2 eq.)	**1,29**
EPD module A1-A3 (kg CO2 eq.)	**13,04**
EPD module A4 (kg CO2 eq.)	**0,47**
EPD module B7 (kg CO2 eq.)	**3375,99**
EPD module C2 (kg CO2 eq.)	**0,02**
EPD module C3 (kg CO2 eq.)	**0,02**
EPD module C4 (kg CO2 eq.)	**0,93**
EPD module D (kg CO2 eq.)	**-8,27**

© 2025 Hansa Armaturen GmbH - www.hansa.com - 07.05.2025

Ersatzteile

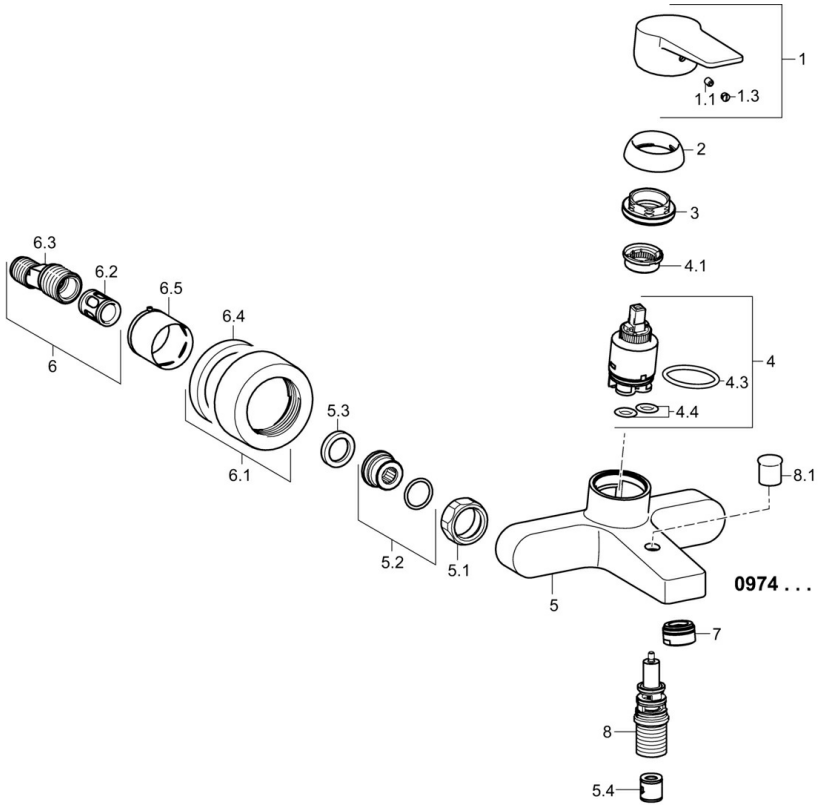

SP09742183

	Name	Art.-Nr.
1	Hebel	59913910
1	Hebel	59913911
1.1	Schraube, M5x8, SW2.5	59904755
1.3	Dekorkappe Grau	59912112
2	Abdeckkappe, 33x3 mm	59912504
3	Spann-Mutter, M40x1	1003409V
4	Kartusche, 3.5 Eco	59912324
4	Kartusche, 3.5 Classic	59913075
4.1	Temperatur-Anschlagring Ausgelaufen	59912325
4.3	O-Ring, d 28.24x2.62 Ausgelaufen	59912590
4.4	O-Ring, d 10.10x1.60 Ausgelaufen	59905072
5.1	Anschlussmutter, G3/4, AF30	59902230
5.2	Verbinder	59913400
5.3	Haltering, 23.9x15.2x2	59902689
5.4	Rückschlagventil	59905714
6.1	Rosette	59913432
6.2	Schalldämpfer	59904792
6.3	Exzenter-Anschluss, G3/4xG1/2, DN15	59910254
6.5	Abdeckhülse	59912651
7	Luftsprudler, M24x1 C	59913401
8	Umstellung	59912706
8.1	Umstellknopf	59912801
N.I.	Schlüssel, SW30/34	59912108

© 2025 Hansa Armaturen GmbH - www.hansa.com - 07.05.2025