AQUA

SERIE: Una
LIEFERANT: Ideal Standard
MATCHCODE: AQWTH
LIEFERANTEN ARTN.: B0930AA
KURZBEZEICHNUNG: Alva Aqua Una Waschtischarmatur hohe Ausführung, m.Ablaufgarnitur, Chrom

PRODUKTBILD



AUSSCHREIBUNGSTEXT

Alva Aqua Una Waschtischarmatur verchromt

mit hohem Auslauf, DN 15, mit 120° schwenkbarem Rohrauslauf und Luftsprudler,
mit Zugknopf-Ablaufgarnitur 5/4"
Ausladung: 146 mm, Auslaufhöhe: 191 mm, Bedienungshebel aus Metall,
Schnellbefestigung: von unten (EASY FIX), flexible Anschlussschläuche G 3/8. Kartusche: mit keramischen Dichtscheiben, Kartuschen-übersetzung aus Edelstahl, Schwenkbereich 90°, mit integriertem Fettreservoir (lebensmittelverträglich),
mit integriertem Temperaturbegrenzer,
Lebensdauertest: EN 817
Geräuschverhalten: DIN 4109, Gruppe I
passende Ersatzkartusche
ISA861156/A861156

MAßSKIZZE

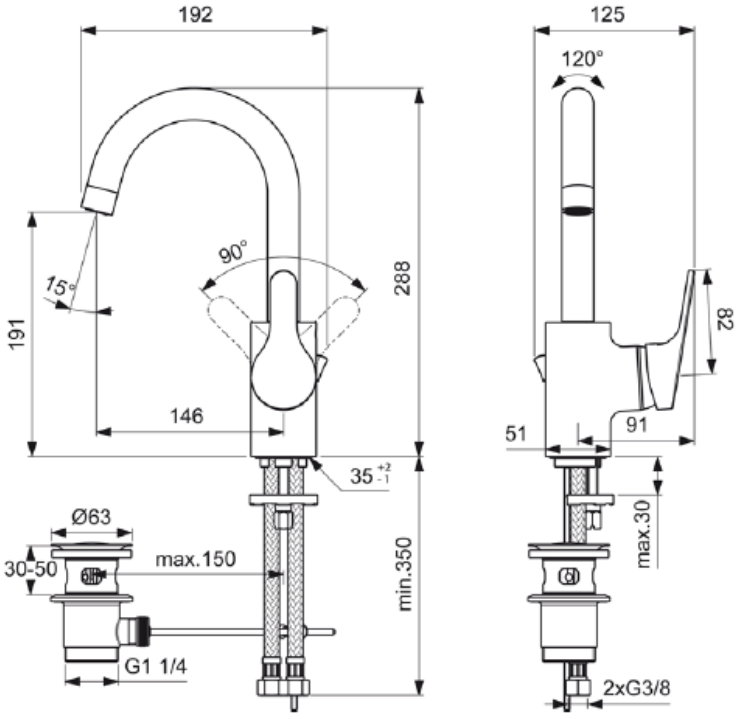

© 2018 ALVA AQUA Produktmanagement