44680113 HANSABASICJET - Handbrausegarnitur

EAN: 4057304002526
static.hansa.com/44680113



- Dusche
- Wandmontage
- Chrom

- Handbrause, Brausehalter, Brauseschlauch (1500 mm), Anti-Kalk-Technik
- Entspannend - Sanfter Wasserstrahl, angenehm für den ganzen Körper
- 1-strahlig

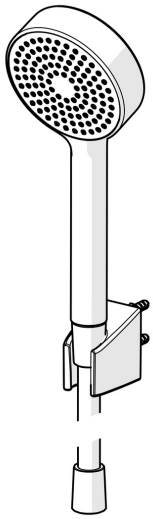

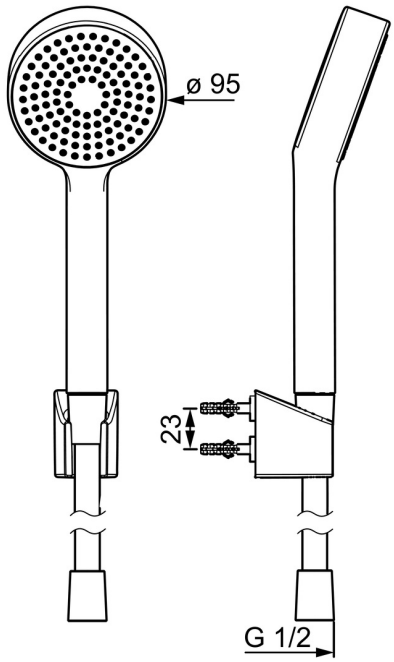

© 2025 Hansa Armaturen GmbH - www.hansa.com - 30.04.2025

Technische Daten

Durchflusseigenschaften

Durchfluss bei 3 bar	**18.0 l/min**
Durchfluss bei 3 bar (mit Durchflussregler)	**15.0 l/min**

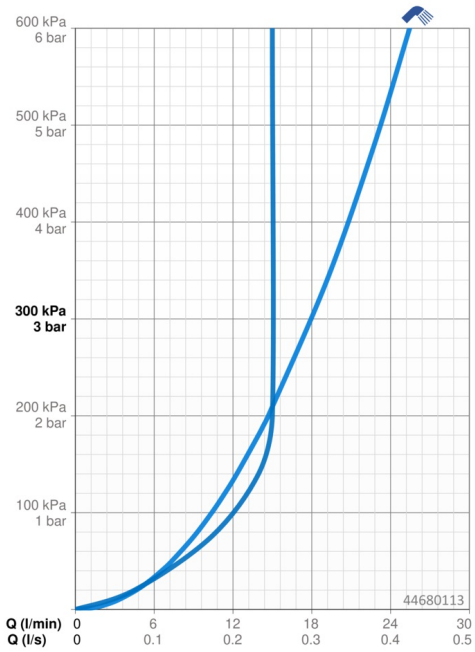

Technische Eigenschaften

Warmwasserversorgung	**max. +65°C**
Arbeitsdruck	**0.5-5 bar**
Anschlussgröße	**G1/2**
Werkstoff	**Verbundwerkstoff**

Vorschriften

EN Standard	**EN 1112, EN 1113**

Zulassungen und Deklarationen

Konformitätserklärung	**DoC**
EPD	**S-P-06395**

Nachhaltigkeit

EPD module A1 (kg CO2 eq.)	**2,17**
EPD module A2 (kg CO2 eq.)	**0,11**
EPD module A3 (kg CO2 eq.)	**0,25**
EPD module A1-A3 (kg CO2 eq.)	**2,53**
EPD module A4 (kg CO2 eq.)	**0,11**
EPD module B7 (kg CO2 eq.)	**2637,50**
EPD module C2 (kg CO2 eq.)	**0,00**
EPD module C3 (kg CO2 eq.)	**0,00**
EPD module C4 (kg CO2 eq.)	**0,67**
EPD module D (kg CO2 eq.)	**-0,28**



© 2025 Hansa Armaturen GmbH - www.hansa.com - 30.04.2025