EINFACH. SICHER. INNOVATIV.

SERIE: Nova
HERSTELLER: Kaja
MATCHCODE: AQARNOBT

KURZBEZEICHNUNG: ALVA Nova Brausearmatur Chrom

PRODUKT-/SYMBOLBILD

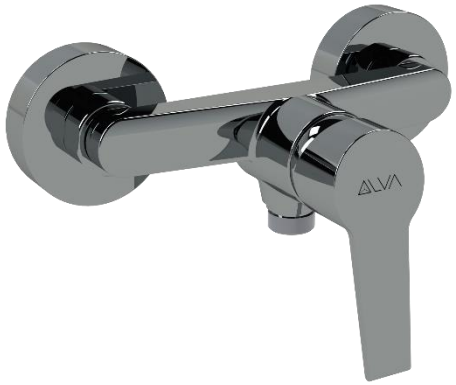

AUSSCHREIBUNGSTEXT

ALVA Nova Brausearmatur
Chrom

DN15, Durchflussklasse B, Durchflussmenge 12 l/min bei 3 bar Fließdruck, Brauseanschluss AG 1/2“, eigensicher gegen Rückfließen, verdeckte S-Anschlüsse, Mischelement mit Keramik-Dichtscheibe, ohne Brausegarnitur, passende Ersatzkartusche AQARNOK

MAßSKIZZE

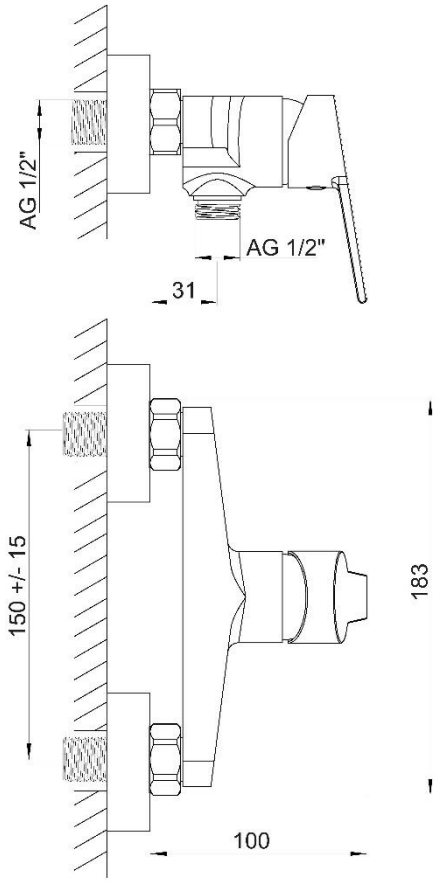

© 2023 ALVA Sanitär Produktmanagement