44600133 HANSABASICJET Style - Handbrausegarnitur

EAN: 4057304011146
static.hansa.com/44600133



- Dusche
- Wandmontage
- Chrom

- Handbrause, Brausehalter, Brauseschlauch (1500 mm), Eco-Durchfluss, Anti-Kalk-Technik
- Normal – Gleichmäßiger und weicher Wasserstrahl, Erfrischend – Starker Wasserstrahl, aktiviert und erfrischt den Körper, Entspannend - Sanfter Wasserstrahl, angenehm für den ganzen Körper
- 3-strahlig

Technische Daten

Durchflusseigenschaften

Spar-Durchfluss bei 3 bar	**9.0 l/min**
Durchfluss bei 3 bar	**18.0 l/min**
Durchfluss bei 3 bar (mit Durchflussregler)	**15.0 l/min**

Technische Eigenschaften

Warmwasserversorgung	**max. +65°C**
Arbeitsdruck	**0.5-5 bar**
Anschlussgröße	**G1/2**
Werkstoff	**Verbundwerkstoff**

Vorschriften

EN Standard	**EN 1112, EN 1113**

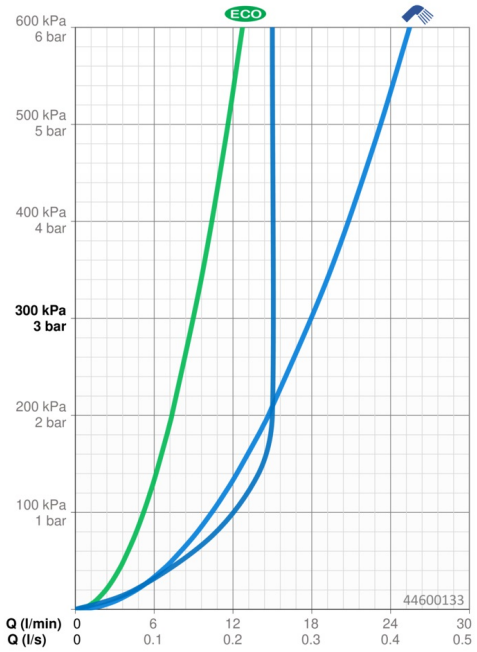

© 2023 Hansa Armaturen GmbH - www.hansa.com - 30.08.2023

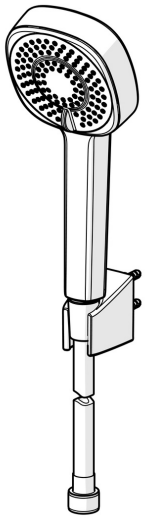

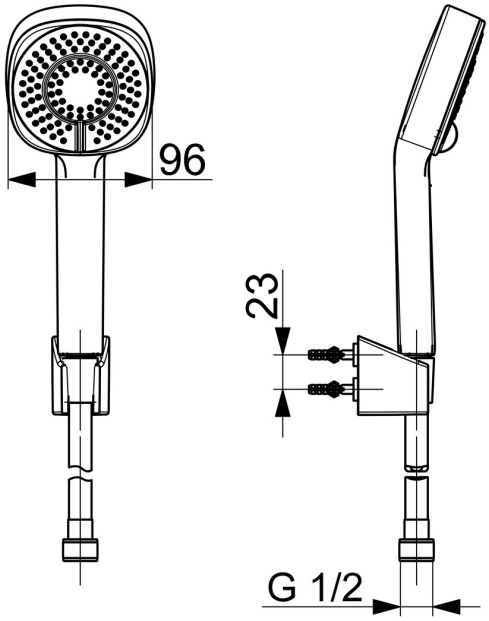

© 2023 Hansa Armaturen GmbH - www.hansa.com - 30.08.2023