AQUA

PRISMA

SERIE:	Varia
LIEFERANT:	Ideal Standard
MATCHCODE:	AQARVAWS3.1
LIEFERANTEN ARTN.:	B0209AA
KURZBEZEICHNUNG:	Alva Prisma Varia Wannenset, HB 3-fach Wandhalter, Brauseschl. 160cm, Chrom

PRODUKTBILD



AUSSCHREIBUNGSTEXT

Alva Prisma Varia Wannenset
chrom

Funktions-Handbrause-Set bestehend aus: 3-stufiger Funktionshandbrause Ø 80 mm, 7,6 l/min. Durchflussbegrenzer, Anti-Kalk-Funktion, Idealflex Brauseschlauch 1600 mm und Wandhalter (schwenkbar)

MAßSKIZZE

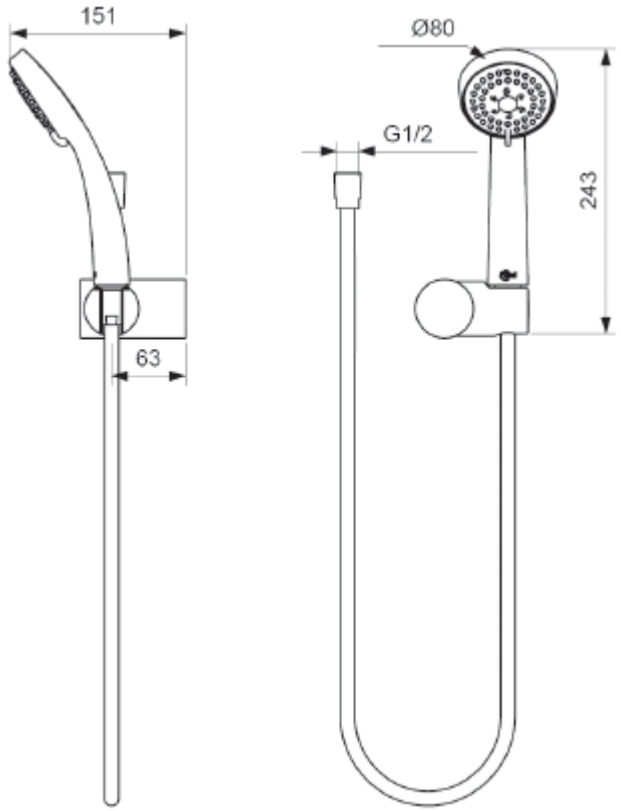

© 2019 ALVA AQUA Produktmanagement