EINFACH. SICHER. INNOVATIV.

SERIE: Una
HERSTELLER: Geberit
MATCHCODE: AQWCSET1

KURZBEZEICHNUNG: ALVA Una Wand-WC-Set Tiefspüler spülrandlos, WC-Sitz Absenka.+Abnehmb.

PRODUKT-/SYMBOLBILD



AUSSCHREIBUNGSTEXT

ALVA Una Wand-WC-Set spülrandlos

Bestehend aus:
Wand-WC spülrandlos, 35,5 x 53 cm, aus Sanitärkeramik, Tiefspüler, Abgang waagrecht hinten, Spülmenge Typ 1, Vollmenge 6 / 4 l, nach EN 997, Typ 2 nach EN 997, für UP-Spülkästen, für Druckspüler

WC-Sitz mit Deckel aus Duroplast, mit Absenkautomatik, Abnehmbar, Scharnier Messing verchromt, Befestigung von oben, WC-Deckel überlappend

Passende Ersatz-WC-Sitze: AQKEPRSITZ1, AQKEPRSITZ1A oder AQKEPRSITZ4

MAßSKIZZE

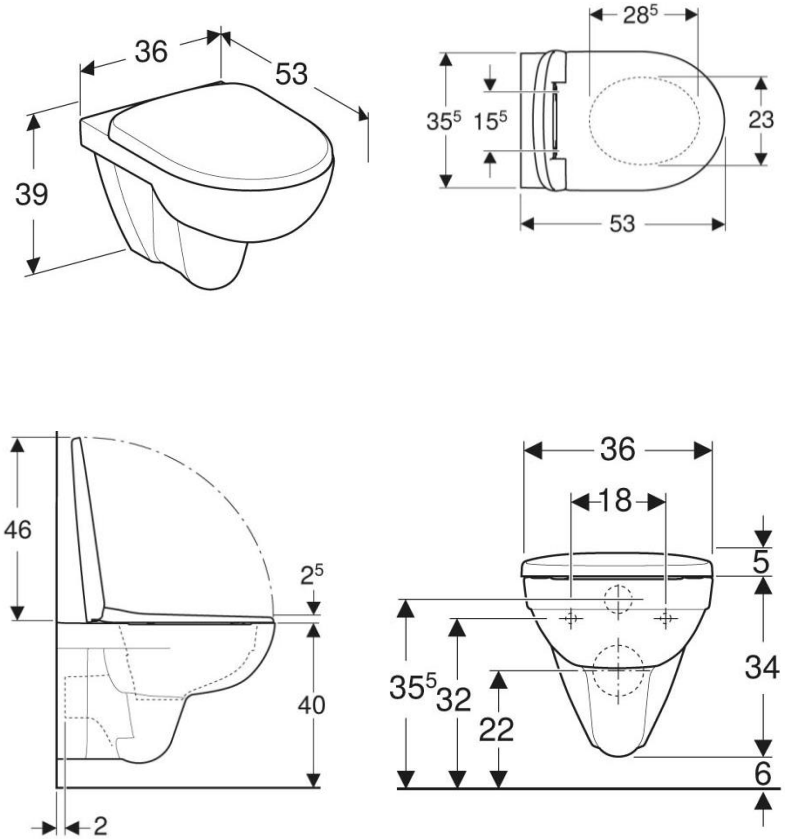

© 2025 ALVA Sanitär Produktmanagement