AQUA

SERIE:	Una
LIEFERANT:	Laufen
MATCHCODE:	AQHWB50
LIEFERANTEN ARTN.:	8.1427.0.000.104.5
KURZBEZEICHNUNG:	Alva Aqua Una Handwaschbecken 50x41cm, mit Hahnloch, Weiß

PRODUKTBILD



AUSSCHREIBUNGSTEXT

Alva Aqua Una Handwaschbecken weiß,
50 x 41 x 18,5 cm

aus Sanitärkeramik, mit durchgestochenem Hahnloch, Befestigung mit Stockschrauben WD 10

L = 50 cm
B = 41 cm
H = 18,5 cm

Keramische Qualität: Diese entspricht den internationalen Standards, z. B. EN 997, British Standards 3402, etc.
Anschlussmasse: Die Anschlussmasse, Durchmesser, Öffnungen entsprechen den Europa Normen, z. B. EN 31, EN 32, EN 37, etc.

Hinweis: Halbsäule AQHS ist separat zu bestellen!

MAßSKIZZE

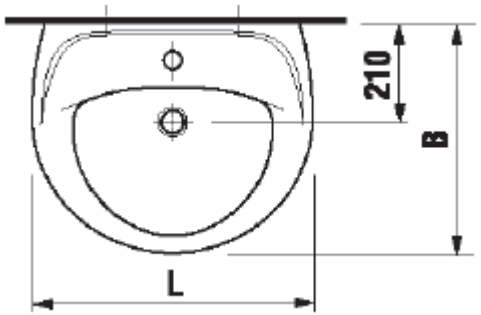

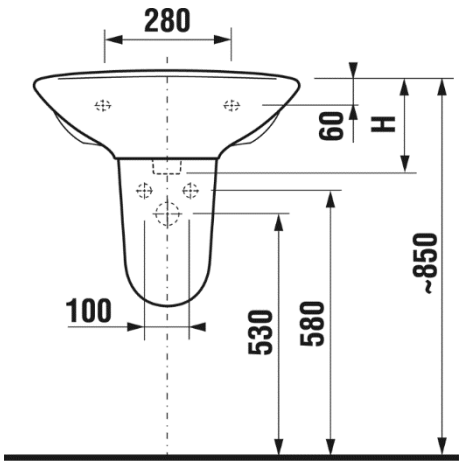

© 2018 ALVA AQUA Produktmanagement