Sanisub 400 I 800

Pumpe zur Entwässerung von Kellern und Gruben sowie zum mobilen Einsatz bei Überschwemmungen

11 m **15 m³/h**

Die Sanisub 400 und 800 sind zwei Klarwasser-Tauchpumpen zur Entwässerung von überschwemmten Wohnräumen oder Kellern. Die Förderhöhe beträgt bis zu 11 m. Die Auslösung erfolgt automatisch durch den integrierten Hebelschwimmer. Beide sind vielseitig einsetzbar. Durch das abnehmbare Saugsieb und die Schwimmersperre für den Dauerbetrieb können die Pumpen in Flachsaugpumpen für Abwasser umgewandelt werden. Durch den freien Durchgang kann sie auch leicht verunreinigtes Wasser mit Schwebstoffen abpumpen. Die Sanisub 800 ist zusätzlich für Regenwasser geeignet.



LEISTUNG

- Max. Förderhöhe: 11 m
- Max. Förderleistung: 15 m³/h

PRODUKTVORTEILE

- Zuverlässige automatische Schaltung durch Hebelschwimmer
- Durch arretierbaren Hebelschwimmer im Dauerbetrieb einsetzbar
- Abnehmbares Saugsieb ermöglicht Flachsaugfunktion (bis 5 mm Restwassertiefe)
- Markterprobte Produktabmessungen und Anschlussmaße
- Auch geeignet für leicht verunreinigtes Wasser mit Schwebstoffen (Sanisub 400 max. 10 mm, Sanisub 800 max. 20 mm)
- Eingebauter thermischer Wicklungsschutz zur Verhinderung von Überhitzungsschäden
- Sanisub 800 für Regenwasser geeignet

LIEFERUMFANG

10 m Netzkabel, Anschlussbogen 90°, Rückschlagventil, Hebelarretierung

ABMESSUNGEN

Sanisub 400

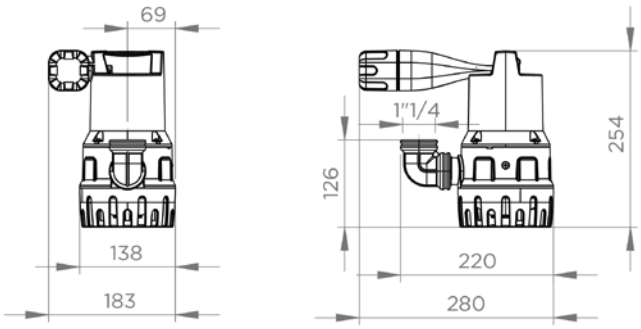

Sanisub 800

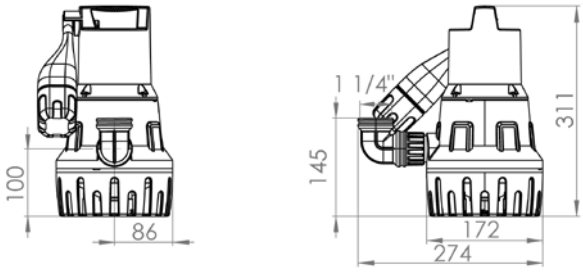

PUMPENKENNLINIE

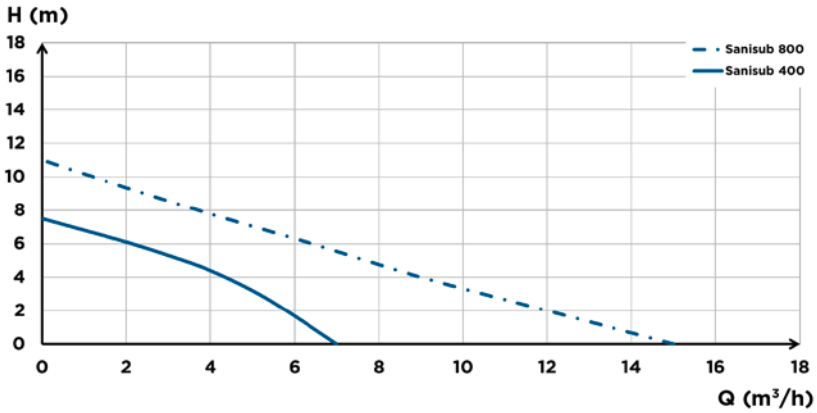

	Sanisub 400	Sanisub 800
Materialien		
Antriebswelle	Edelstahl	Edelstahl
Pumpengehäuse	PP GF	PP GF
Dichtung	NBR	NBR
Motorgehäuse	Edelstahl	Edelstahl
Pumpenrad	PA 6 GF	PA 6 GF
Elektrische Eigenschaften		
Spannung (V)	220 - 240	220 - 240
Frequenz (Hz)	50 - 60	50 - 60
Leistungsaufnahme P1 (W)	400	800
Leistungsabgabe P2 (W)	180	600
Drehzahl (1/min)	2800	2800
Elektrische Klasse	I	I
Eintauchtiefe (m)	7	7
Netzkabel: Länge (m)	10	10
Hydraulik		
Max. Förderhöhe (m)	7.5	11
Max. Förderleistung (m³/h)	7	15
Druckleitungsdurchmesser Gewinde (Zoll)	1"1/4	1"1/4
Niveau Einschalthöhe/Niveau Ausschalthöhe (mm)	200/50	250/130
Freier Durchgang (mm)	10	20
Tmax. der gepumpten Flüssigkeit (kurzzeitig, max. 5 Min.)	70 °C	70 °C
Radtyp	Mehrkanalrad	Mehrkanalrad
Schaltungsart	Schwimmer	Schwimmer
Kennzeichnung und Logistik		
Gewicht inkl. Verpackung (kg)	4,6	6,5
GTIN	3308815081632	3308815096308
Artikel-Nr.	SANISUB-005	SANISUB-015