EINFACH. SICHER. INNOVATIV.

SERIE: Bela.1.0
HERSTELLER: Schulte
MATCHCODE: AQARBEWTXL1.1

KURZBEZEICHNUNG: ALVA Bela 1.0 Waschtischarmatur XL
mit Ablaufgarnitur, Höhe 15,8 cm, Chrom

PRODUKT-/SYMBOLBILD



AUSSCHREIBUNGSTEXT

ALVA Bela 1.0 Waschtischarmatur XL
Chrom

Ausladung: 120 mm, Höhe bis Strahlregler: 95 mm, Maximale Höhe: 160 mm, Kartusche 35 mm offen, mit Heißwasser- und Durchflussbegrenzer, Werkstoffe: nach TrinkwV und UBA, Hebel: Metall, Flexschläuche: 3/8" DIN DVGW, Strahlregler: Durchflussklasse Z, für Standmontage, mit Ablaufgarnitur 1 1/4", mit Befestigungssatz

MAßSKIZZE

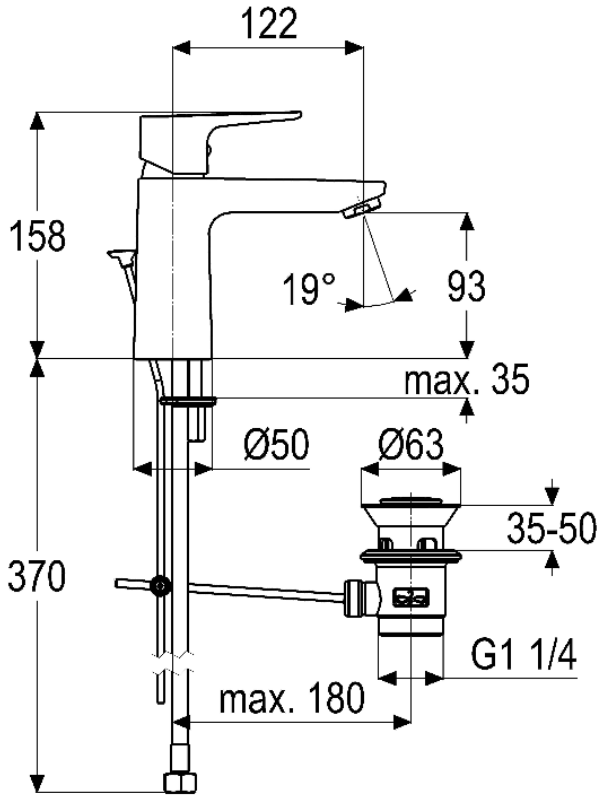

© 2025 ALVA Sanitär Produktmanagement