SERIE:	Viva
LIEFERANT:	Kaja
MATCHCODE:	AQARVIBID
LIEFERANTEN ARTN.:	482220-C
KURZBEZEICHNUNG:	Alva Prisma Viva Bidetarmatur mit Ablaufgarnitur, Chrom

PRODUKTBILD



AUSSCHREIBUNGSTEXT

Alva Prisma Viva Bidetarmatur
Verchromt

DN 15, Durchflussklasse A, Durchflussmenge 13 l/min bei 3 bar Fließdruck, mit Zugknopf-Metall-Ablaufgarnitur 5/4", Kugelgelenk Luftsprudler M24x1, Schnellmontagesystem, flexible Anschlussschläuche, Mischelement mit Keramik-Dichtscheiben, und einstellbarem Temperaturbegrenzer

MAßSKIZZE

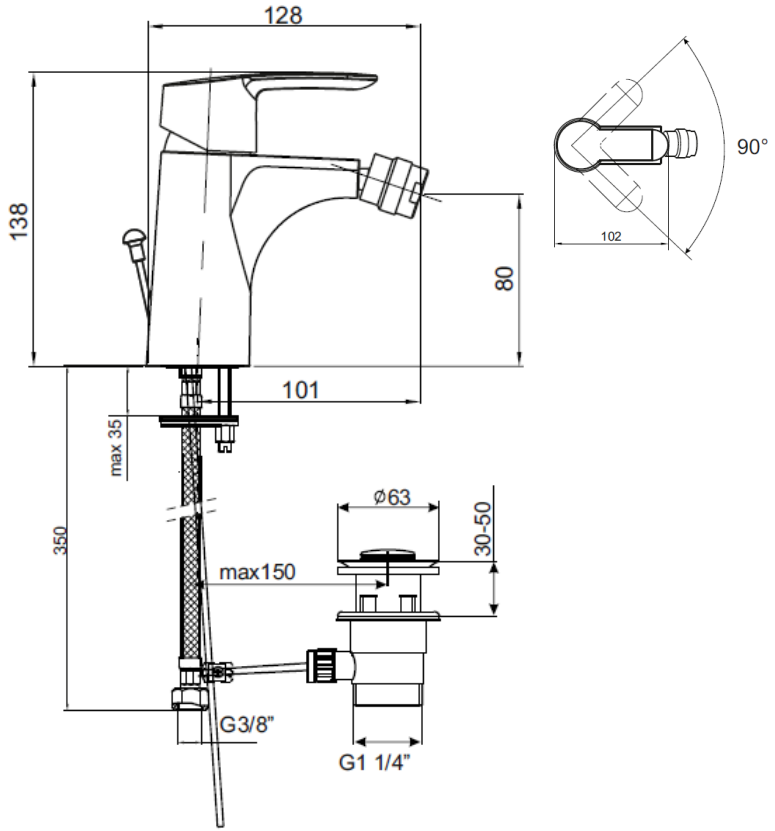

© 2020 ALVA AQUA Produktmanagement