55482203 HANSABASIC - Küchenarmatur

EAN: 4057304019074
static.hansa.com/55482203



- Küche
- Einhebelmischer
- Standmontage
- Chrom
- Schwenkbarer Auslauf
- CASCADE® Strahlregler
- Hebel mit W+K-Kennzeichnung, Einhandbedienhebel/Griff
- ø 3.5 classic Steuerpatrone mit keramischen Dichtscheiben zur Wassermengen- und Temperatureinstellung
- Anschluss über flexible Druckschläuche
- Rapid-Montagesystem

Technische Daten

Durchflusseigenschaften

Durchfluss bei 3 bar	**10.8 l/min**

Technische Eigenschaften

DN-Größe (Nennmaß)	**DN15**
Warmwasserversorgung	**max. +70°C**
Arbeitsdruck	**0.5-10 bar**
Anschlussgröße	**G3/8**
Ausladung	**223 mm**
Sicherungseinrichtung (EN1717)	**AA**
Werkstoff	**Messing**

Vorschriften

EN Standard	**EN 817**
Geräuschklasse	**I (ISO 3822)**

Zulassungen und Deklarationen

DVGW	**DW-6506DO0165**
ABP	**P-IX 10075/IA**

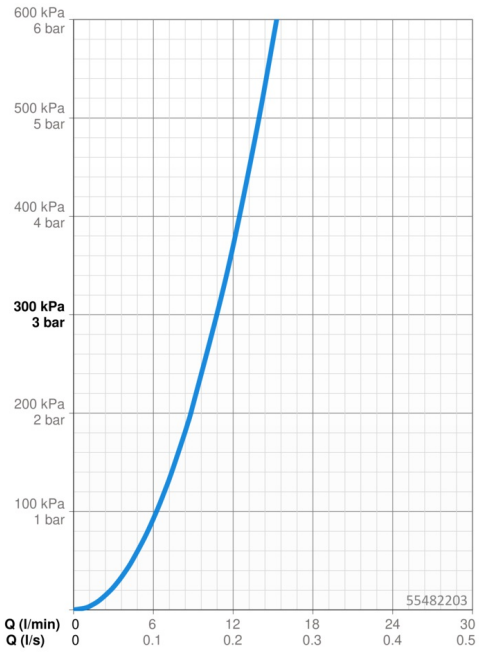

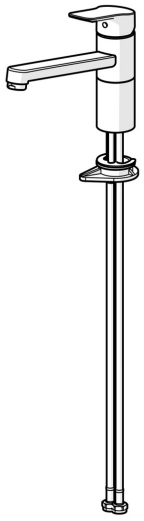

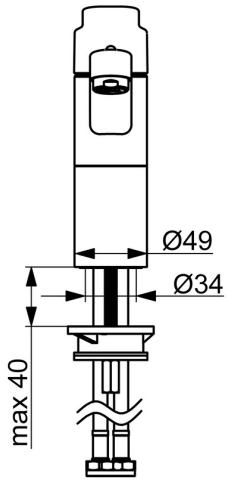

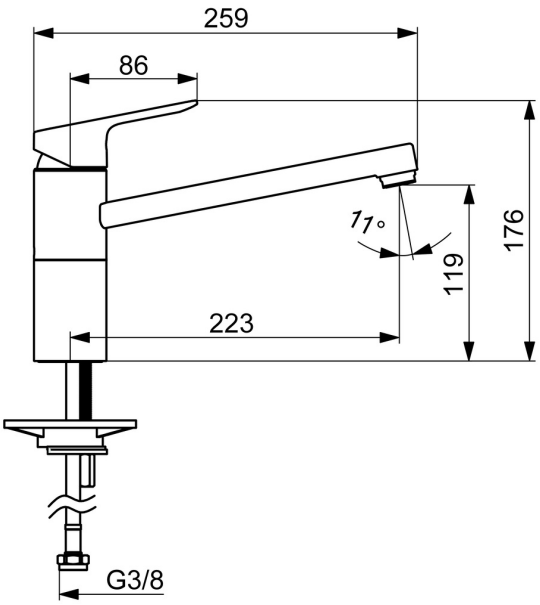

© 2023 Hansa Armaturen GmbH - www.hansa.com - 05.09.2023

Ersatzteile

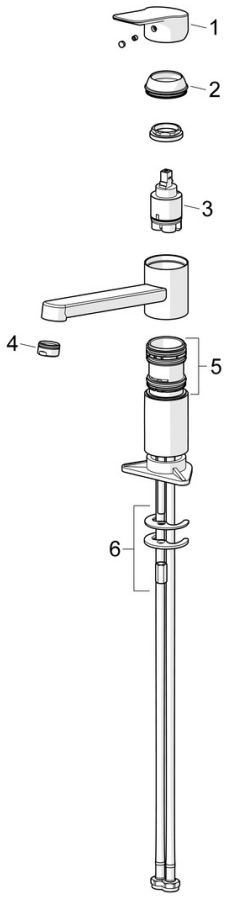

SP55482203

	Name	Art.-Nr.
01	Hebel	1014955V
02	Abdeckkappe	1017136V
03	Kartusche, 3.5 Classic	59913075
04	Luftsprudler, M24x1 STD HC A	59902366
05	Dichtungskit	1017137V
06	Befestigungssatz	1017128V

© 2023 Hansa Armaturen GmbH - www.hansa.com - 05.09.2023