NORMBAU
PASSION FOR CARE

Duschvorhang, zweiteilig, 1200/2100 x 2000 mm, 0787610 051

Duschvorhang, Höhe 2000 mm, Lieferumfang zwei Duschvorhänge für U-Form: 1200 x 2000/2100 x 2000 mm, mit 24 Ösen, passend für eine Schenkellänge pro Duschvorhangstange von 800 mm.
Aus 100% Polyester, dauerhaft antibakteriell, fungizid. Waschbar bis 40 Grad, schnelltrocknend, wasserabweisend. Mit vernickelten Messing-Ösen für Vorhangringe, mit umlaufendem Saum und beschichtetem Bleiband. Auf Anfrage: auch Sondermaße lieferbar.
Farbe 051, weiß mit ovalem Dekor,

Bestellnummer	0787610051
Produktgruppe	1900

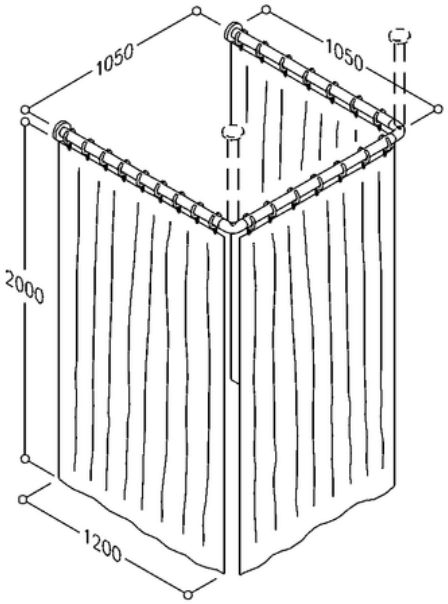

NORMBAU GmbH
Schwarzwaldstraße 15
77871 Renchen/Germany
Telefon +49(0)7843 / 704 - 0
Telefax +49(0)7843 / 704 - 43
www.normbau.de · normbau@allegion.com

ALLEGION

(PDF-Datasheet, generated 06.04.2021, Copyright NORMBAU)