AQUA

PRISMA

SERIE:	Varia
LIEFERANT:	OMP spa
MATCHCODE:	AQARVAAV1
LIEFERANTEN ARTN.:	555.1605 FR
KURZBEZEICHNUNG:	Alva Prisma Varia Schaft-Ablaufven. 5/4" Höhe bis 60mm, Chrom

PRODUKTBILD



AUSSCHREIBUNGSTEXT

Alva Prisma Varia Schaft-Ablaufventil 5/4",
immer offen, Höhe 60 mm, verchromt

MAßSKIZZE

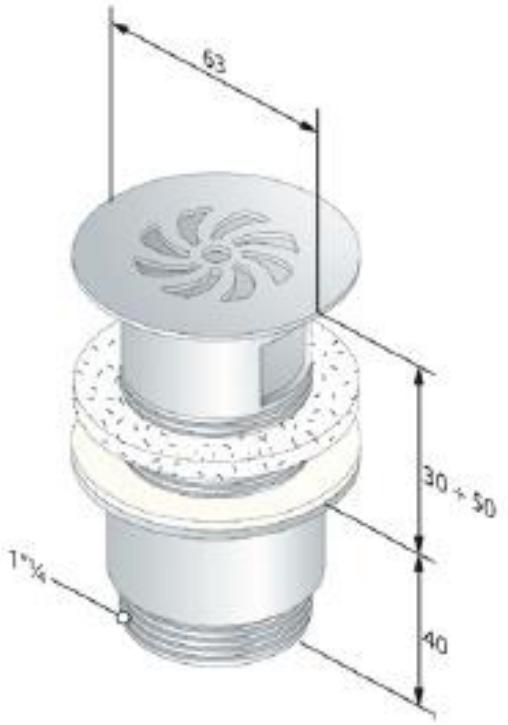

© 2019 ALVA AQUA Produktmanagement