AQUA

SERIE:	Una
LIEFERANT:	Ideal Standard
MATCHCODE:	AQWT
LIEFERANTEN ARTN.:	B0928AA
KURZBEZEICHNUNG:	Alva Aqua Una Waschtischarmatur mit Ablaufgarnitur, Chrom

PRODUKTBILD



AUSSCHREIBUNGSTEXT

Alva Aqua Una Waschtischarmatur verchromt

DN 15, mit starrem Gussauslauf und Luftsprudler, mit Zugknopf-Ablaufgarnitur 5/4"
Ausladung: 109 mm, Auslaufhöhe: 66 mm, Bedienungshebel aus Metall, Schnellbefestigung: von unten (EASY FIX), flexible Anschlussschläuche G 3/8. Kartusche: mit keramischen Dichtscheiben, Kartuschen-übersetzung aus Edelstahl, Schwenkbereich 90°, mit integriertem Fettreservoir (lebensmittelverträglich), mit integriertem Temperaturbegrenzer, Lebensdauertest: EN 817, Geräuschverhalten: DIN 4109, Gruppe I
passende Ersatzkartusche ISA861156/A861156

MAßSKIZZE

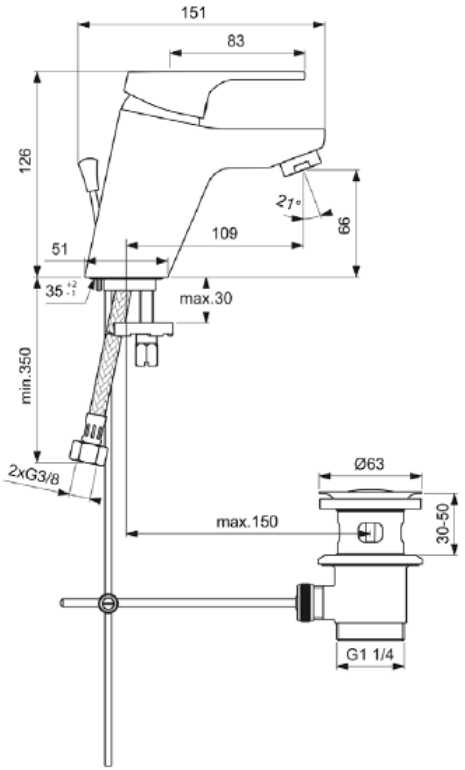

© 2018 ALVA AQUA Produktmanagement