EINFACH. SICHER. INNOVATIV.

SERIE: Sana 1.0
HERSTELLER: Schulte Heinrich
MATCHCODE: AQARSAWVS.1

KURZBEZEICHNUNG: ALVA Sana 1.0 Wandventil schwenkbar Chrom

PRODUKT-/SYMBOLBILD



AUSSCHREIBUNGSTEXT

ALVA Sana 1.0 Wandventil
Chrom

1/2", kalt, Ausladung: 200 mm, Oberteil 1/2", Auslauf schwenkbar, S-Rohrauslauf, Werkstoffe: nach TrinkwV und UBA, Strahlregler: Durchflussklasse A, für Wandmontage

MAßSKIZZE

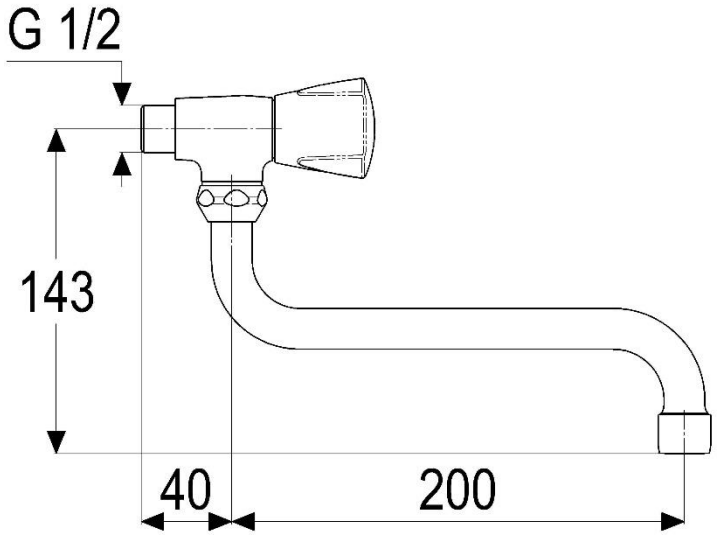

© 2023 ALVA Sanitär Produktmanagement