SERIE:	Varia
LIEFERANT:	Nikles Inter AG
MATCHCODE:	AQARVAWABE
LIEFERANTEN ARTN.:	298805/CF
KURZBEZEICHNUNG:	Alva Aqua Varia Wandanschlussbogen 1/2" eckig, Chrom

PRODUKTBILD



AUSSCHREIBUNGSTEXT

Alva Aqua Varia Wandbrauseanschluss eckig, chrom

1/2" Anschlussbogen, Messing 90°, Gehäuse verchromt

MAßSKIZZE

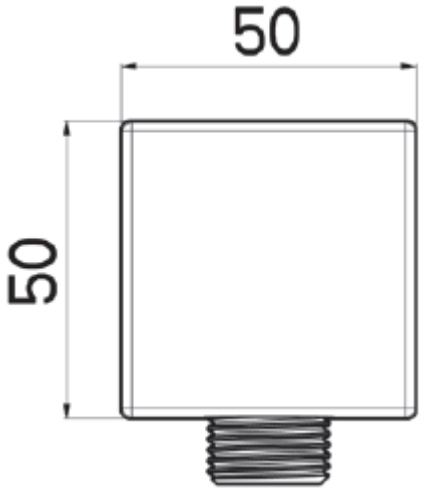

© 2019 ALVA AQUA Produktmanagement