frauenthal SERVICE

Montageanleitung Prisma Passion

gültig ab 01/2023





AY/SR

Inhalt

Hinweise 3

Allgemeiner Montageablauf 4

Montagemaße 5

Montage Möbel

- Spiegelschrank 6-7
- Aufsatzleuchte 8

Handling/Einstellung

- Spiegeltüre 9-12
- Glaseinlegeboden 13
- Lichtfarbwechsel 15

Zubehör

- Ablageschale 13
- Spiegelgriffe, Magnetleiste, Vergrößerungsspiegel 14

Austausch

- Leuchtenwechsel 15
- Außerbetriebnahme 16

Wichtige Hinweise

- Für nicht fachgerechte Installation wird jegliche Haftung abgelehnt!
- Überzeugen Sie sich vor dem Bohren, dass keine Kabel oder Rohre in diesem Bereich der Wand liegen!



Die Montage muss von zwei Personen durchgeführt werden.



Nach der Demontage der Auszüge liegen die Korpusschienen offen. Es darf kein Bohrstaub in diese gelangen! Decken oder Kleben Sie die Schienen nach der Demontage des Auszuges ab, insbesondere beim Bohrvorgang innerhalb des Schrankes!



Die Montage der Möbel mit elektronischen Bauteilen darf nur von autorisierten Fachleuten ausgeführt werden. Alle elektrischen Installationen müssen unter Berücksichtigung der VDE 0100, Teil 701 und der Schutzbereiche vorgenommen werden.

Bereichseinteilung bei Räumen mit Duschwanne

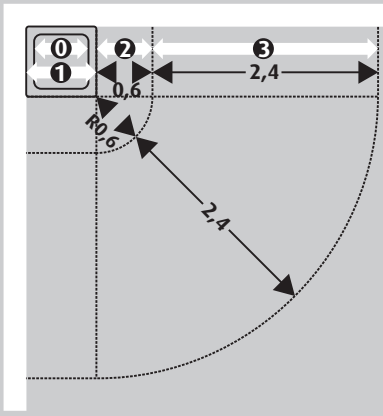

Bereichseinteilung bei Räumen mit Badewanne

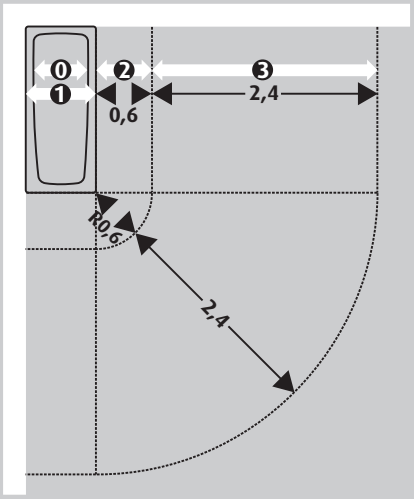

0 Bereich 0
1 Bereich 1
2 Bereich 2
3 Bereich 3

Maße in m

- Möbel mit elektronischen Bauteilen dürfen nicht von jüngeren Kindern (Personen von 0 bis einschließlich 8 Jahren) benutzt werden. Diese Möbel können von Personen (einschließlich Kindern) mit reduzierten physischen, sensorischen oder mentalen Fähigkeiten oder Mangel an Erfahrung und/oder Wissen benutzt werden, wenn sie beaufsichtigt oder bezüglich des sicheren Gebrauchs unterwiesen wurden und die daraus resultierenden Gefahren verstanden haben.
- Nur zur Verwendung in Innenräumen!
- Zur Vermeidung von Gefährdung darf eine beschädigte äußere flexible Leitung dieser Leuchten ausschließlich vom Hersteller, seinem Servicevertreter oder einer vergleichbaren Fachkraft ausgetauscht werden.
- Die Lichtquelle der LED-Leuchten ist nicht ersetzbar. Falls die Lichtquelle ersetzt werden muss (z.B. am Ende ihrer Lebensdauer), ist die komplette Leuchte zu ersetzen. Bitte kontaktieren Sie den Hersteller.

INTERSEROH VERTRAGS-Nr. 142774, Fachgerechte Entsorgung des Verpackungsmaterials

Allgemeiner Montageablauf

01 Werkzeug bereitlegen

02 Möbel auspacken, kontrollieren und Montagezubehör entnehmen

Bitte stellen Sie die Möbel auf eine weiche Unterlage!
Prüfen Sie Ihre Badmöbel vor Beginn der Montage auf eventuelle Beschädigungen.
Schäden an bereits montierten Teilen können wir als Reklamation nicht anerkennen.

03 Demontage der Spiegeltüren und Einlegeböden

Bitte stellen Sie demontierte Teile immer auf eine weiche Unterlage.

04 Montagemaße anzeichnen und Befestigungsmaterial anbringen

Prüfen Sie Ihr Mauerwerk! Mitgeliefertes Befestigungsmaterial ist nur für festes Mauerwerk!

05 Möbel vorbereiten

06 Elektroinstallation vornehmen



07 Möbel aufhängen und ausrichten

08 Einhängen aller demontierten Teile und Fugenmaße einstellen

09 Montage von Zubehör

Empfohlene Montagereihenfolge

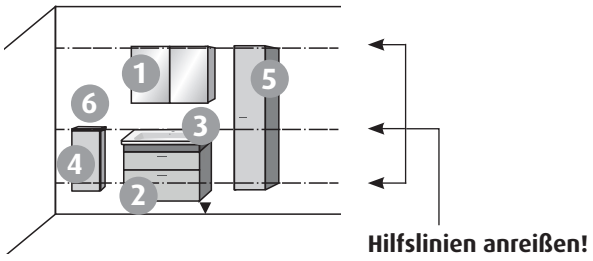

1. Spiegellösung
2. Waschtischunterbau/Anbauschränke
3. Konsolenplatte/Waschtisch
4. Unterschränke in Höhe WTU
5. Beimöbel wie z.B. Hochschrank
6. Abdeckplatten

Montagemaße

AY201 - AY207

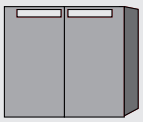

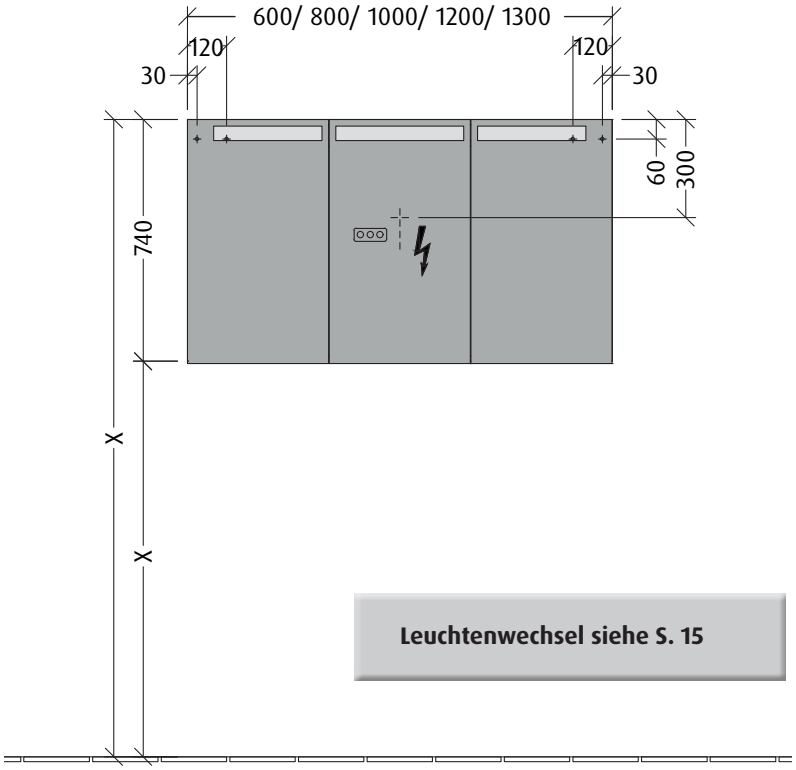

Leuchtenwechsel siehe S. 15

Dieses Produkt enthält eine Lichtquelle der Energieeffizienzklasse <E>.

SR150 - SR155



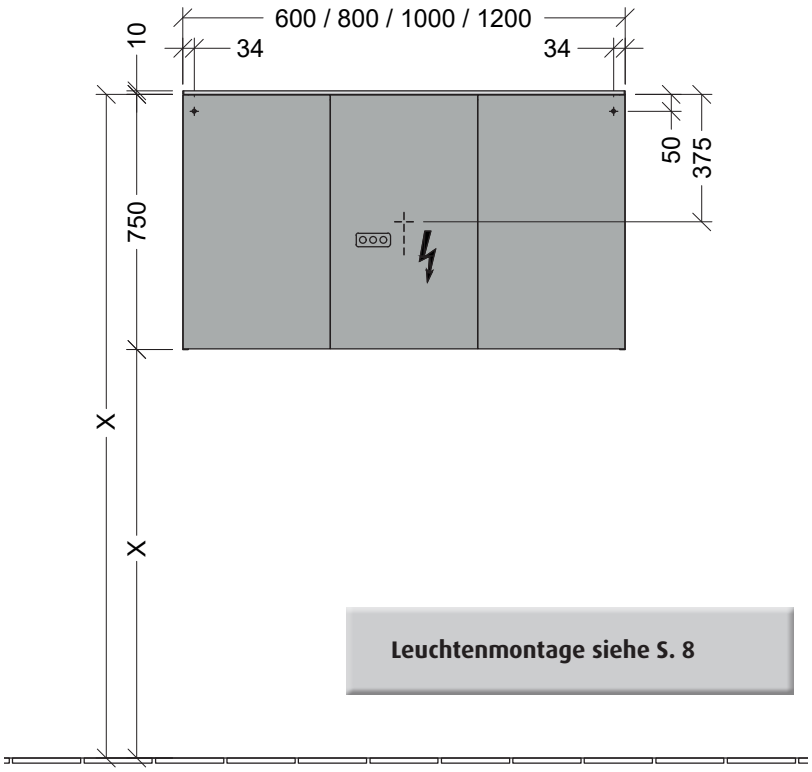

Leuchtenmontage siehe S. 8

Dieses Produkt enthält eine Lichtquelle der Energieeffizienzklasse <F>.

N L 220 - 240 V loser Netzanschluss (laut VDE 0100 Teil 701)

Spiegelschrank

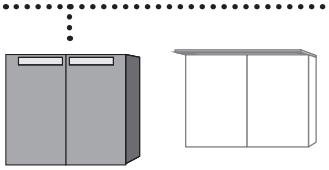

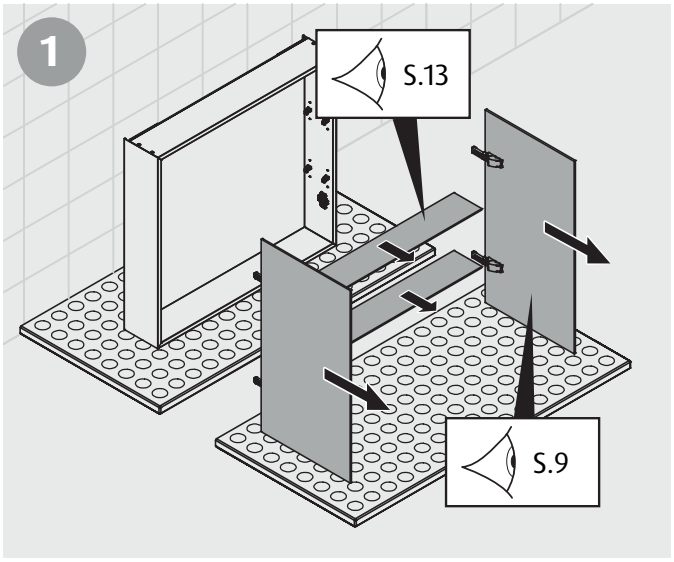

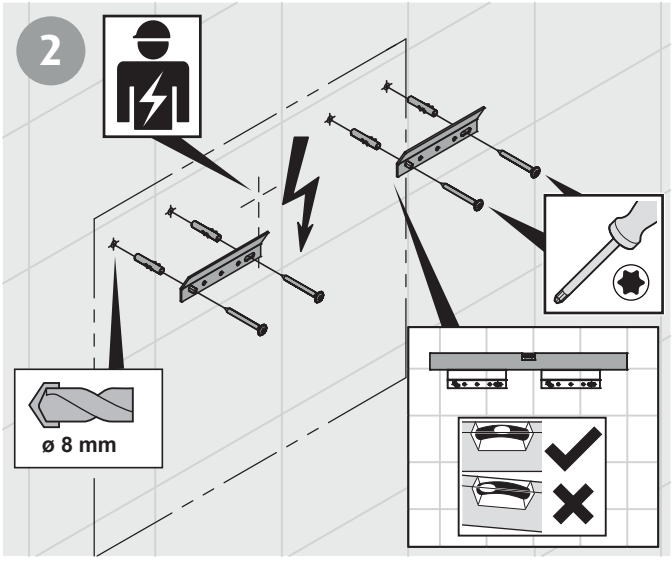

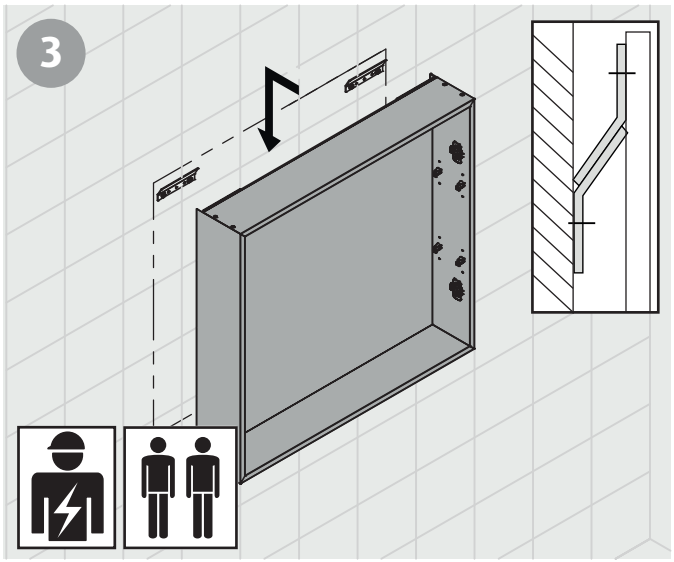

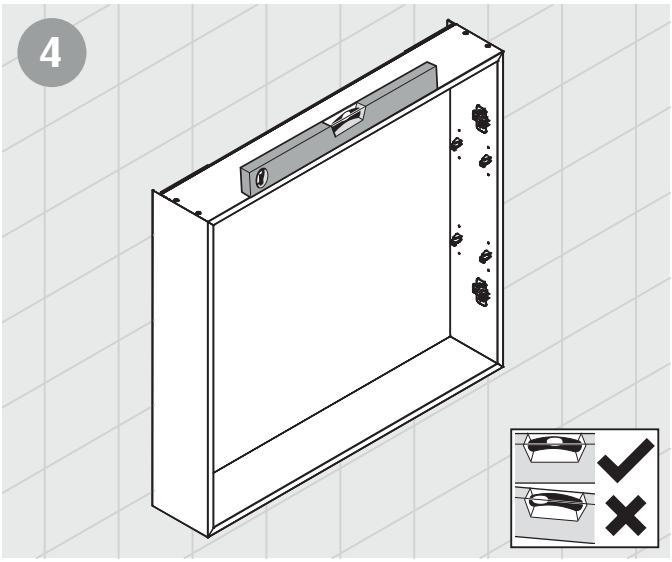

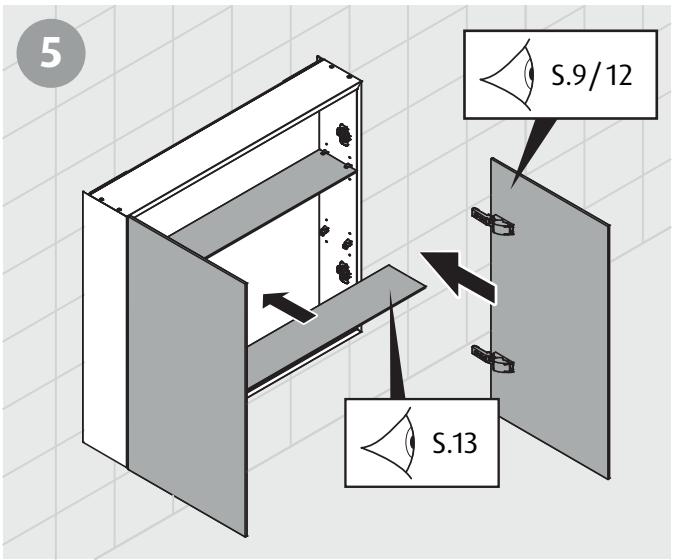

Spiegelschrank

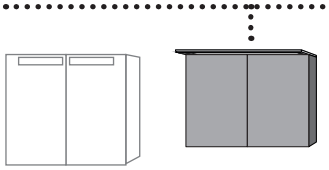

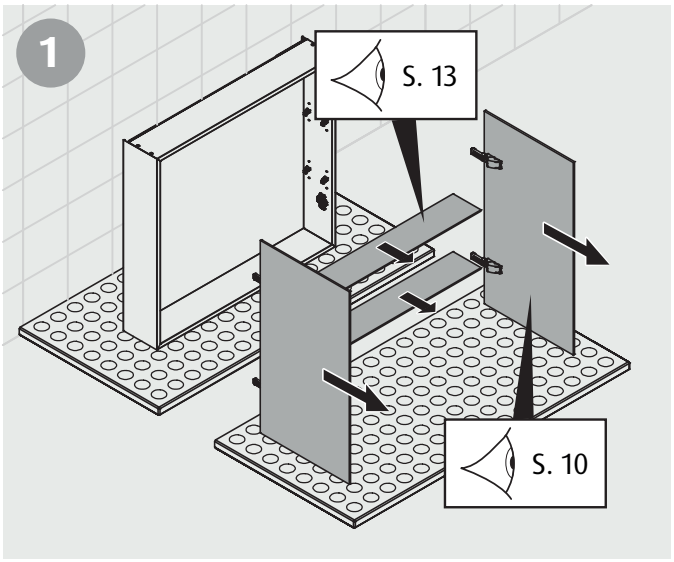

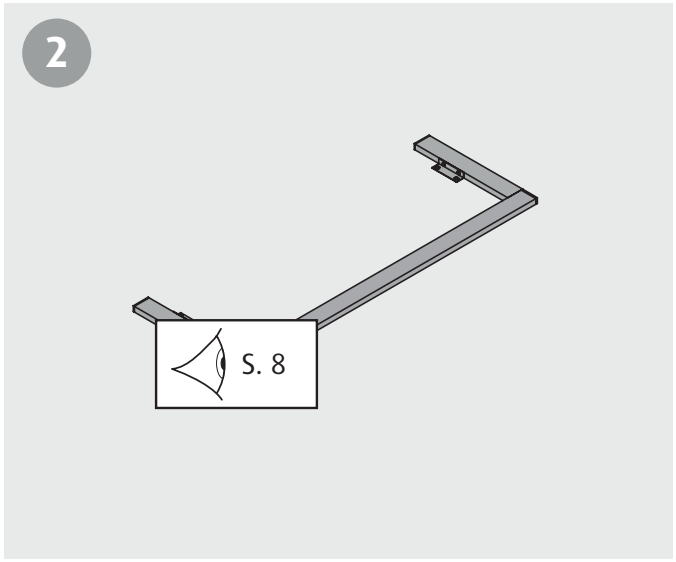

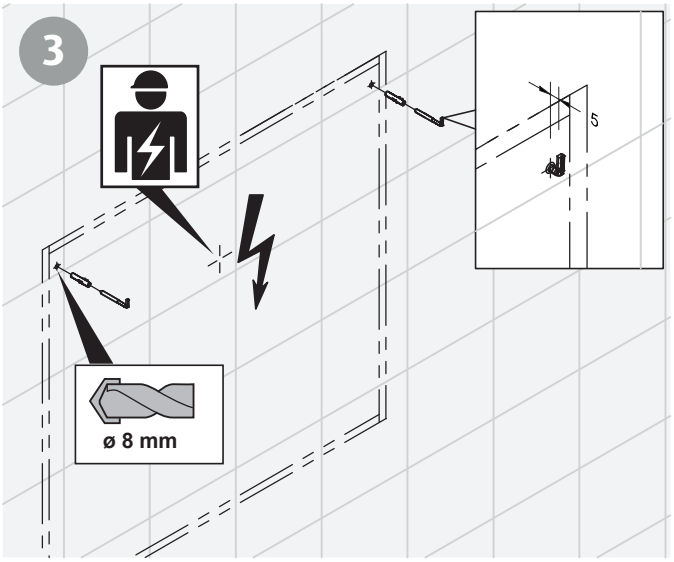

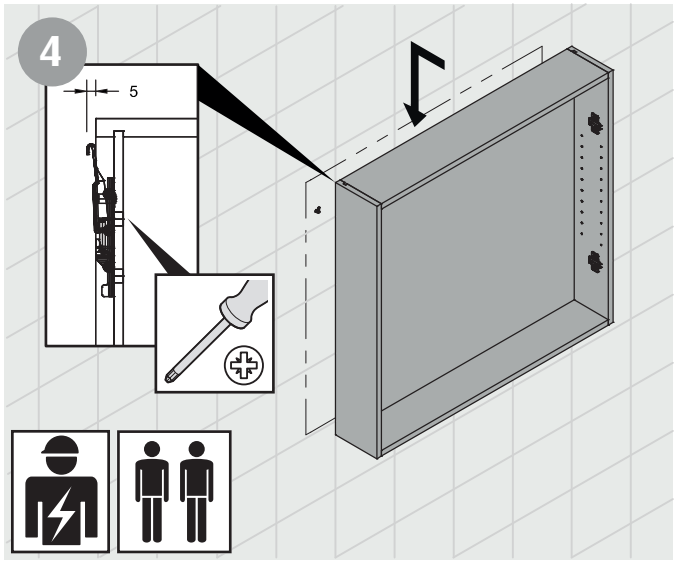

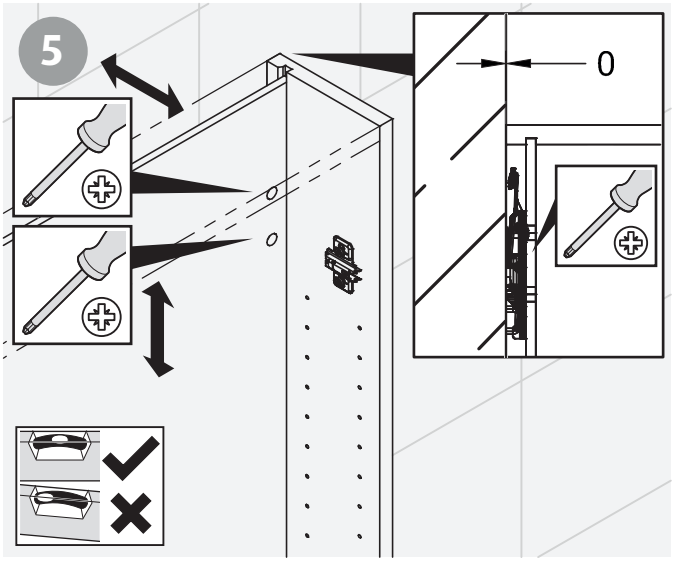

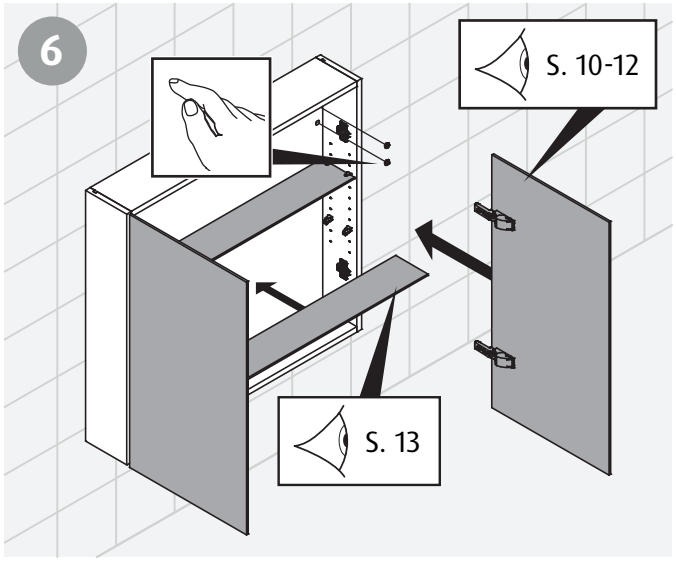

Aufsatzleuchte

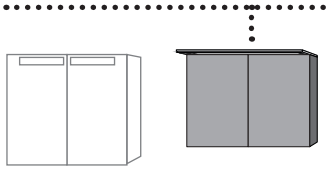

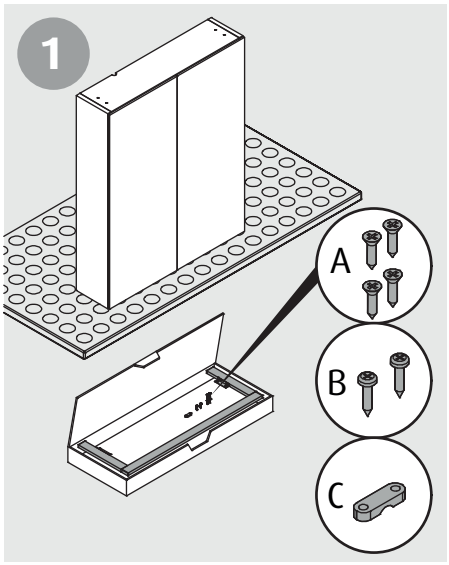

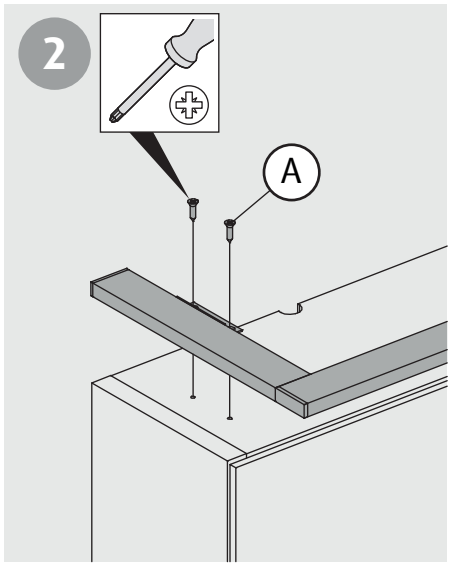

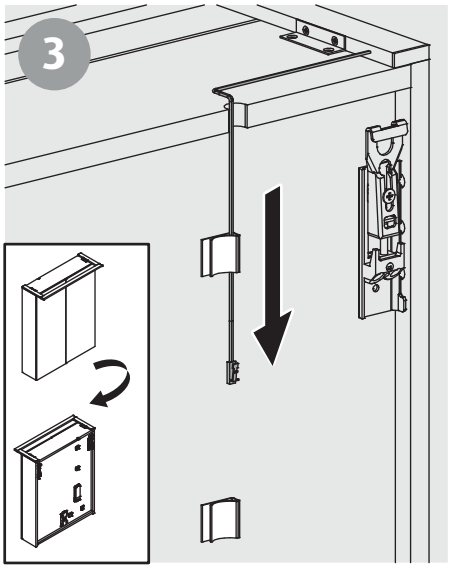

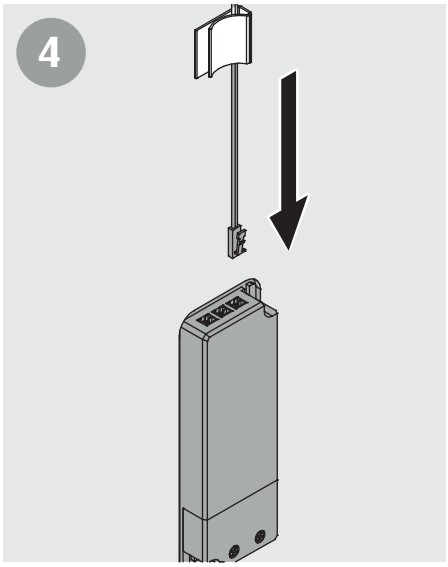

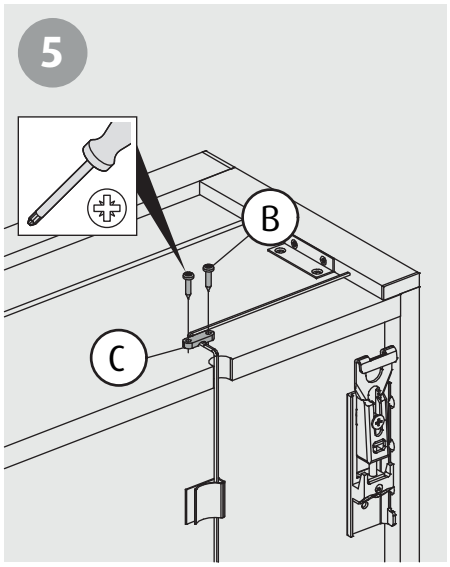

Demontage erfolgt in umgekehrter Reihenfolge

Spiegeltüre

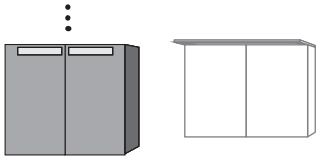

[Aushängen + Demontage Spiegeltüren]

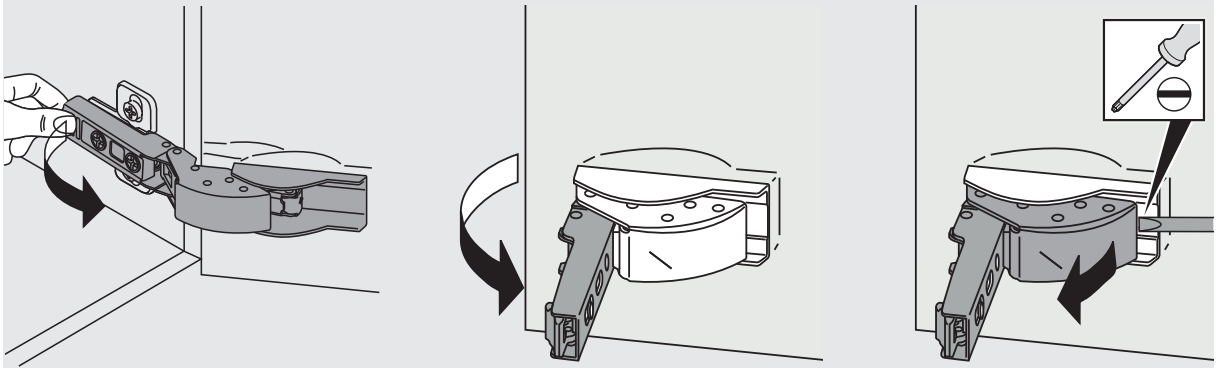

[Einhängen]

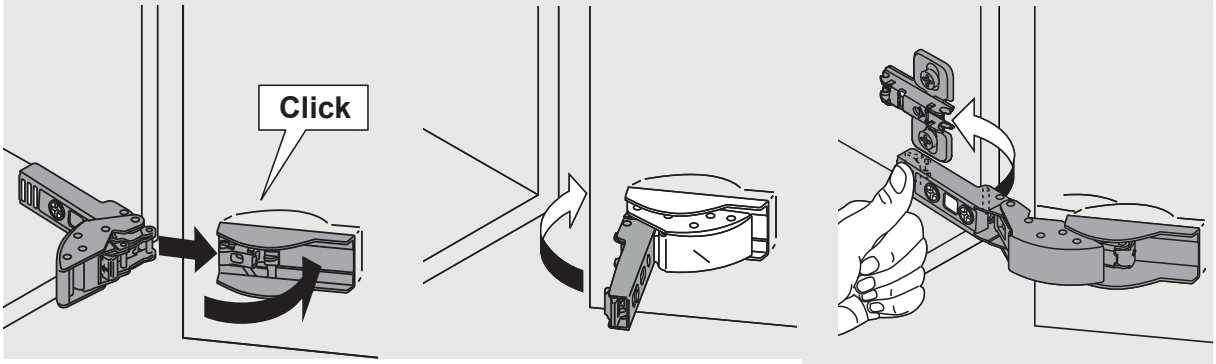

[Verstellmöglichkeiten]

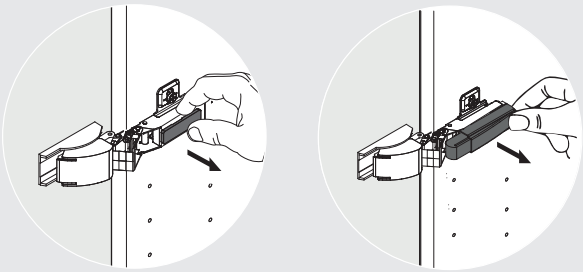

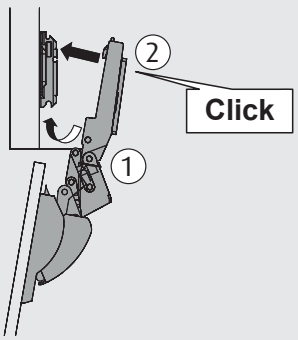

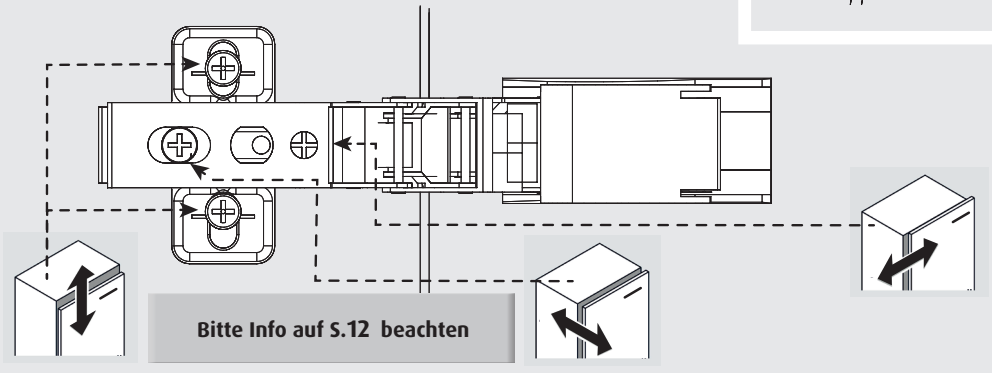

Spiegeltüre

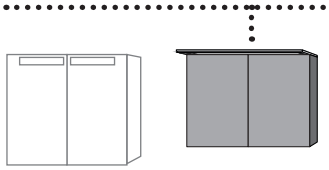

[Aushängen + Demontage Spiegeltüren]

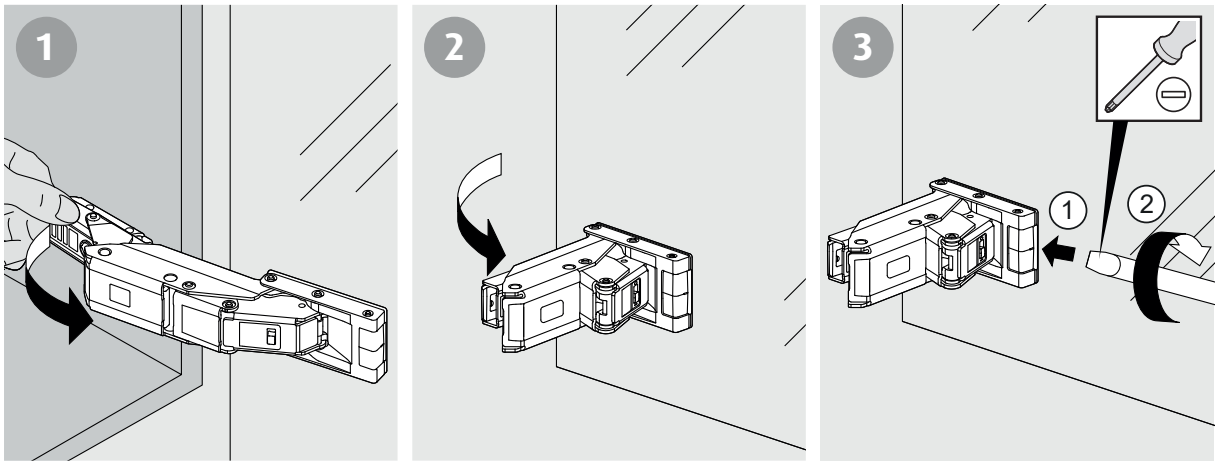

[Einhängen]

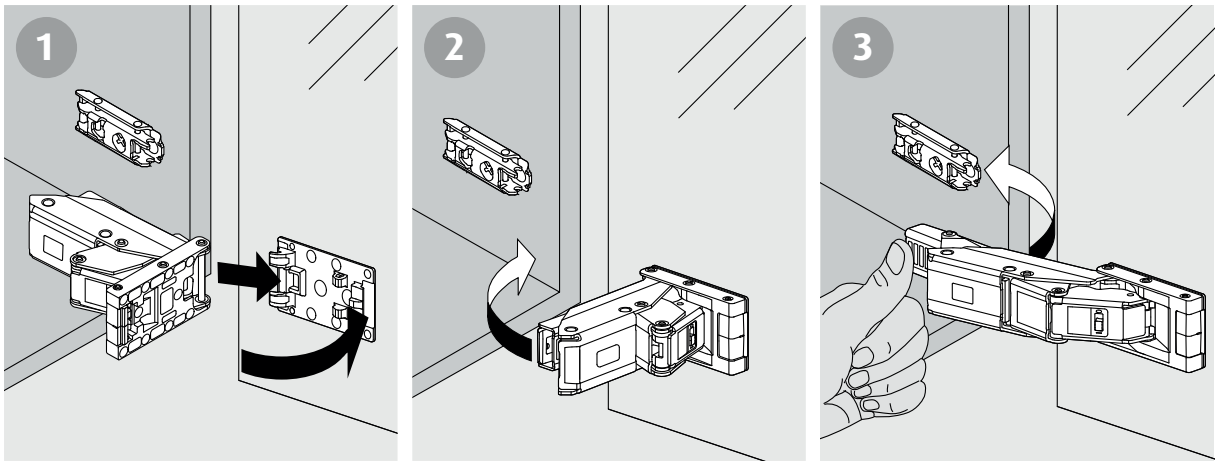

[Dämpfung aktivieren/deaktivieren]

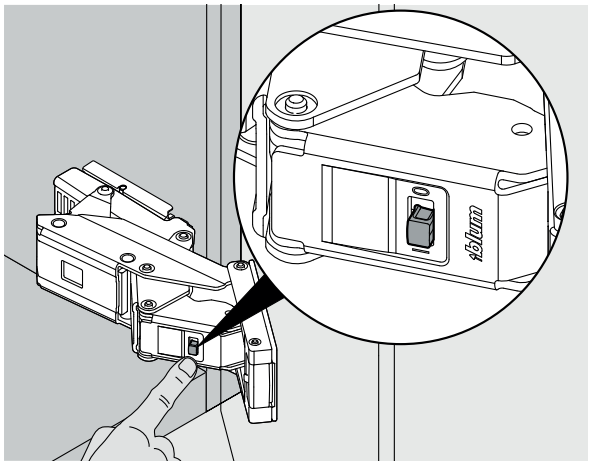

Spiegeltüre

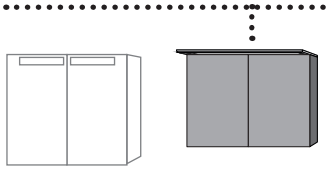

[Abdeckkappe abklipsen]

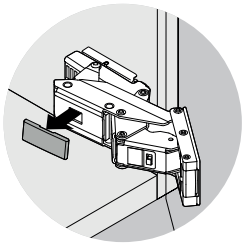

Bitte Hinweise auf S. 12 beachten!

[Verstellmöglichkeiten]

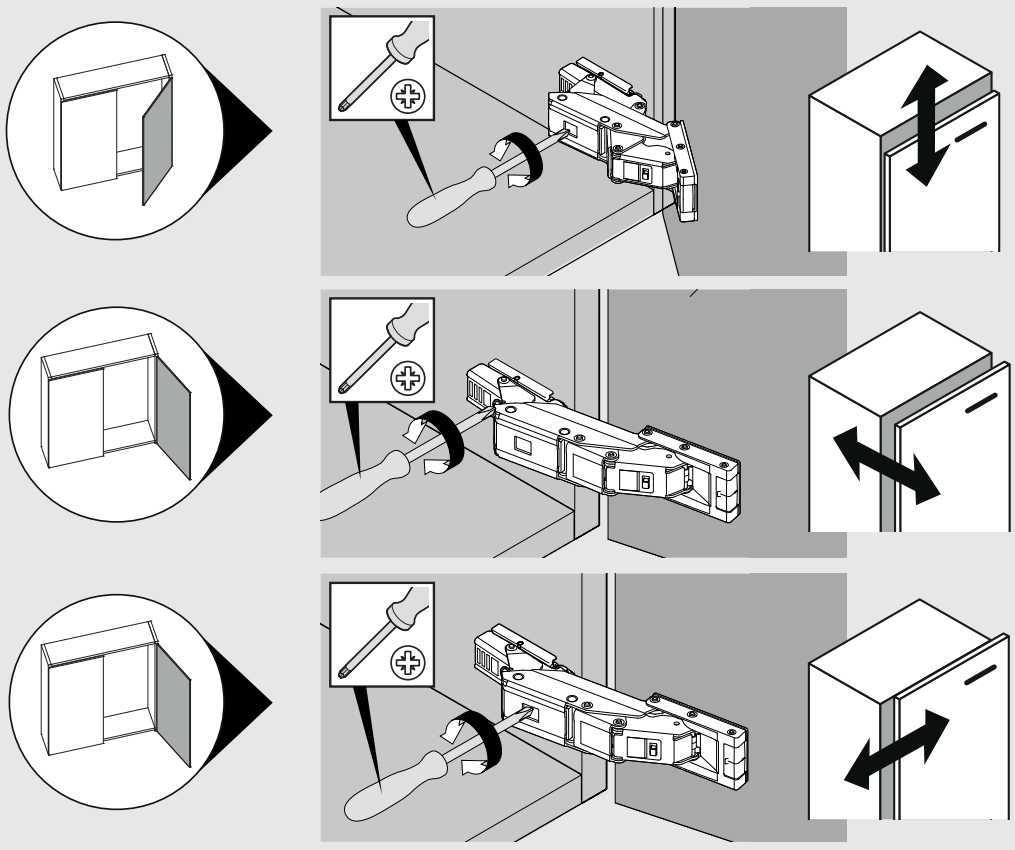

[Abdeckkappe anbringen]

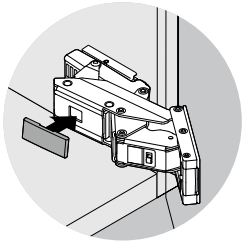

Spiegeltüre

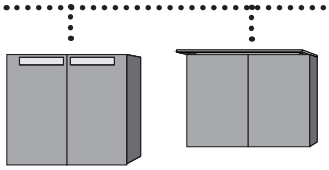

Achtung:
Bei Falscheinstellung können Spannungen entstehen und die Spiegeltüren dadurch brechen!

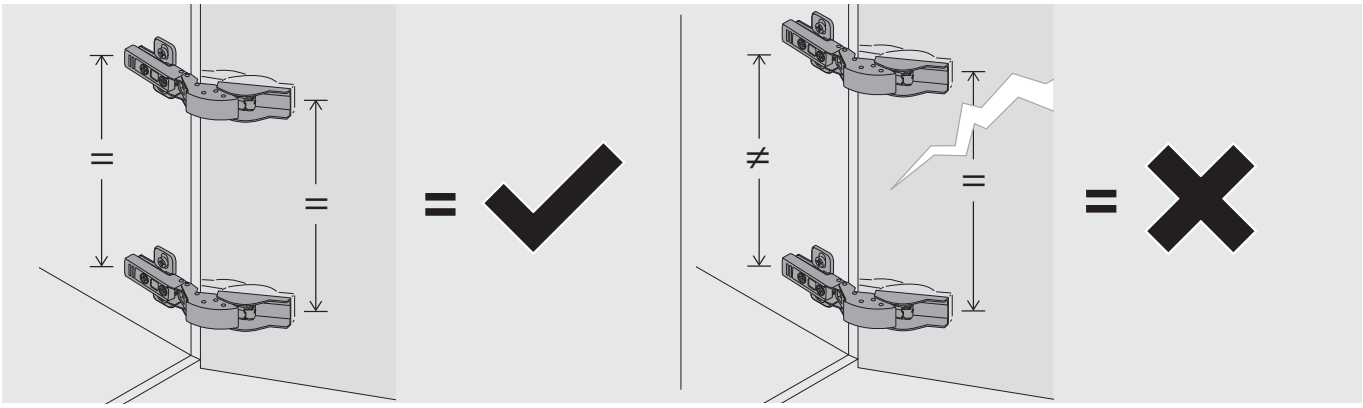

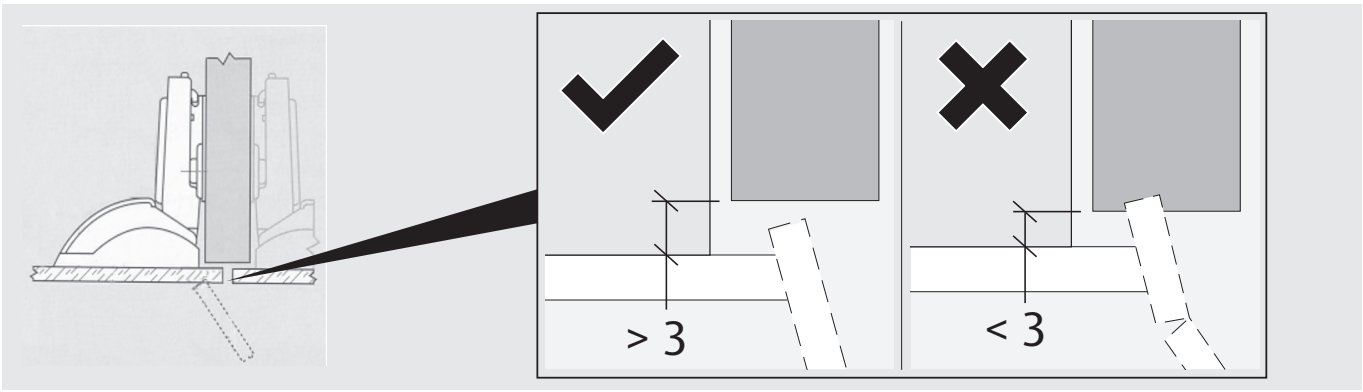

Glaseinlegeboden

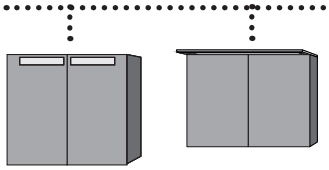

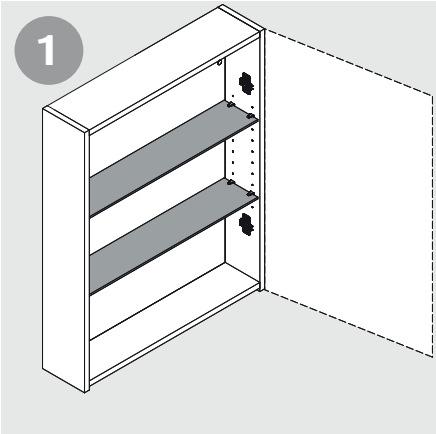

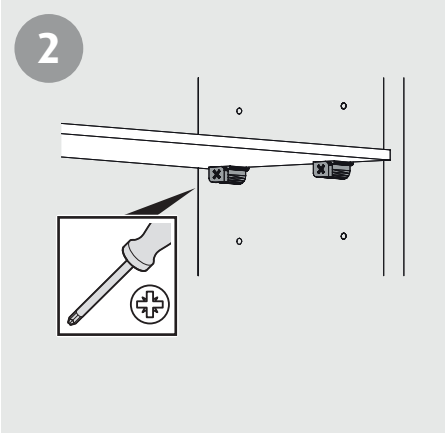

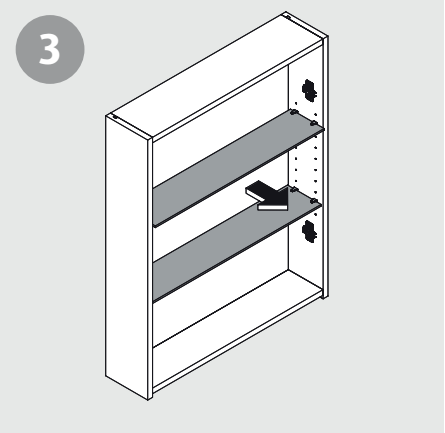

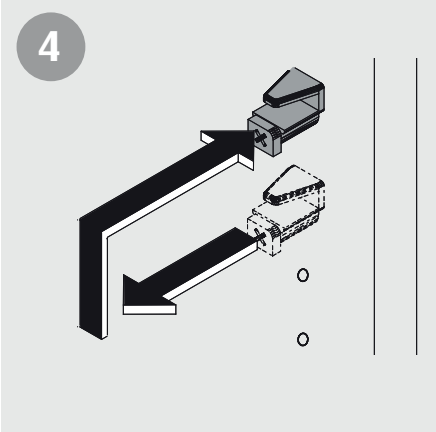

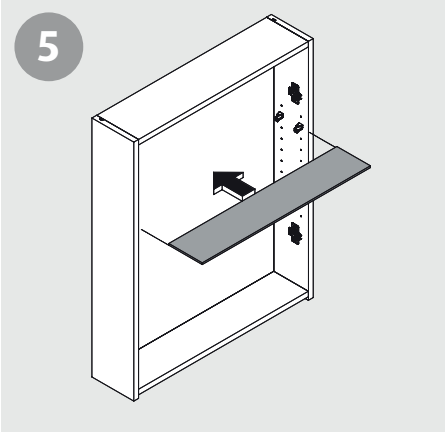

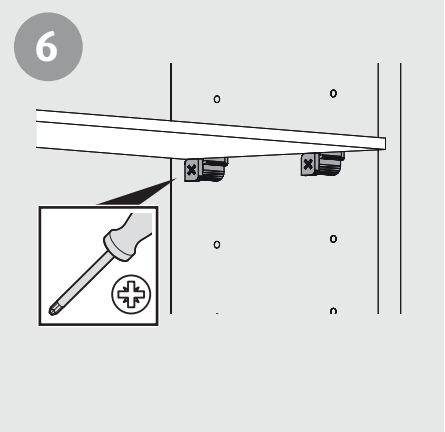

Ablageschale

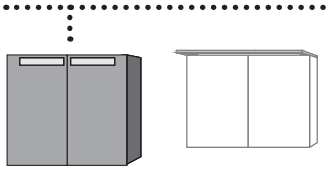

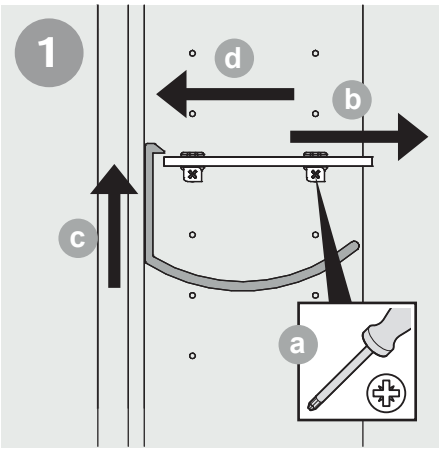

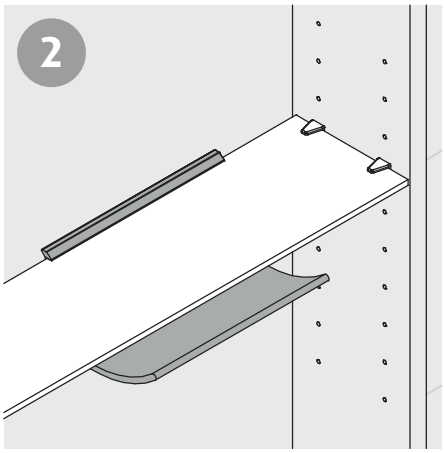

Spiegelgriffe, Magnetleiste, Vergrößerungsspiegel

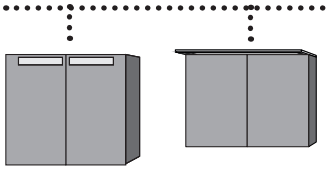

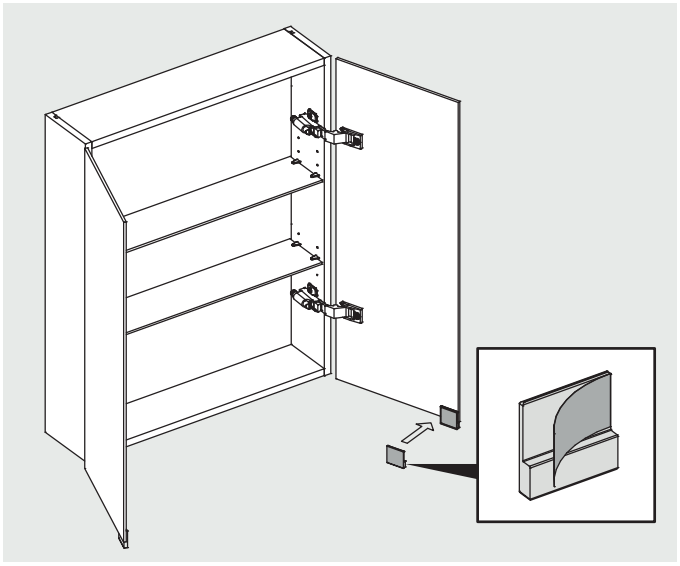

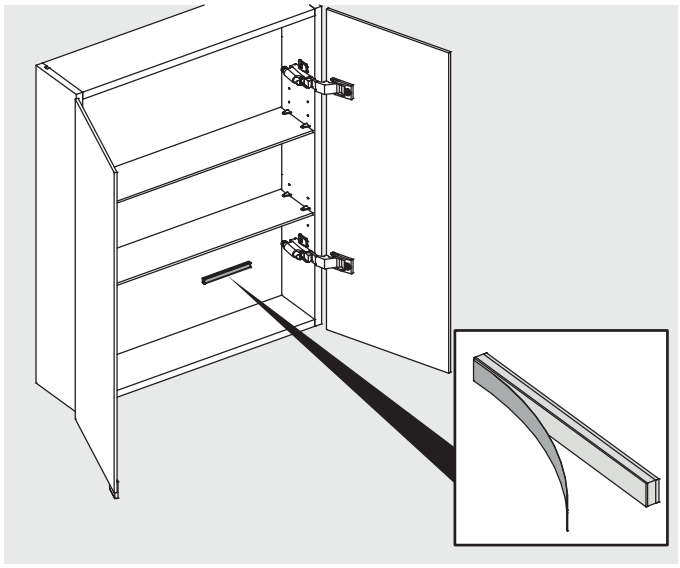

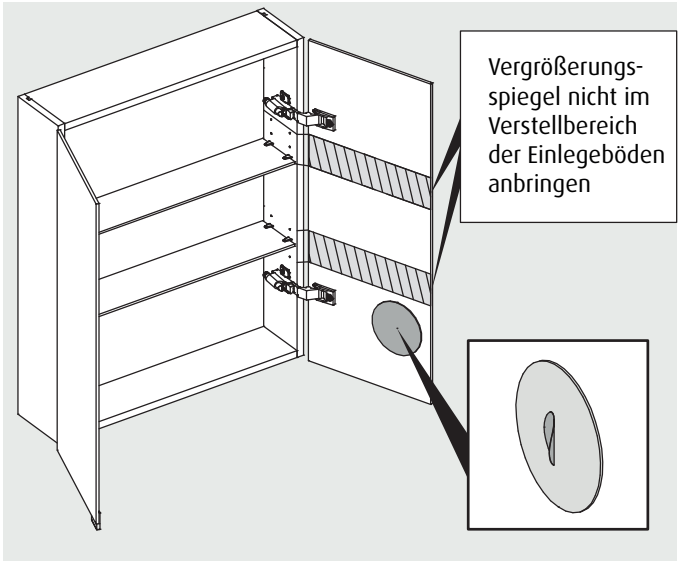

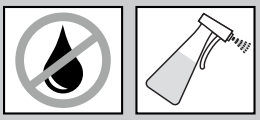

- **Klebefläche muss vor dem Anbringen sauber, fettfrei und trocken sein!**
- **Position frei wählbar - nach dem Anbringen aber irreversibel!**

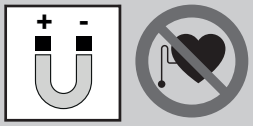

- **WARNUNG: Magnetleiste kann für Herzschrittmacher und andere emfpindliche Elektronik schädlich sein.**

Lichtfarbwechsel

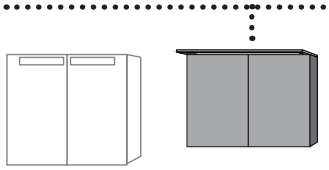

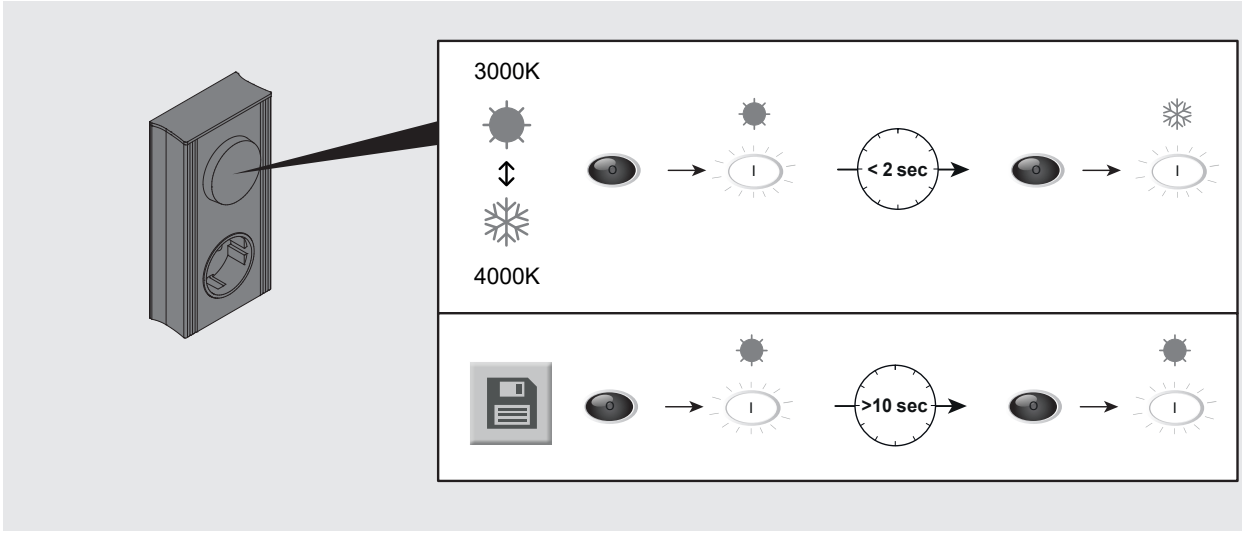

Leuchtenwechsel

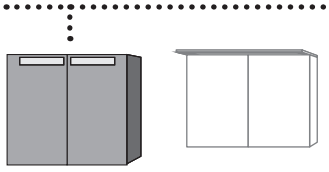

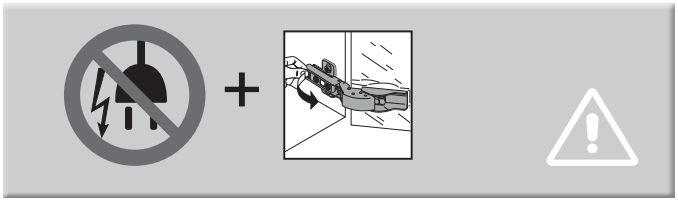

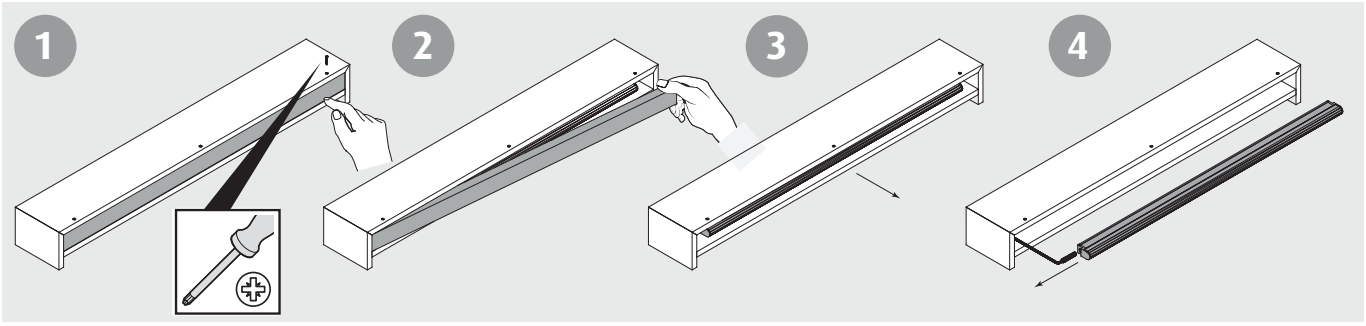

Zusammenbau in umgekehrter Reihenfolge

Außerbetriebnahme



Elektronikgeräte recyceln oder fachgerecht entsorgen.
Elektronikgeräte niemals über den Hausmüll entsorgen.
Die vor Ort gültigen Vorschriften beachten.

Wichtige Informationen zur Entsorung in Deutschland
1. Entsorgung von Elektro- und Elektronikgeräten
Das Symbol der „durchgestrichenen Mülltonne" bedeutet, dass Sie gesetzlich verpflichtet sind, diese Geräte einer vom unsortierten Siedlungsabfall getrennten Erfassung zuzuführen (siehe Punkt 2). Die Entsorgung über den Hausmüll, wie bspw. die Restmülltonne oder die Gelbe Tonne, ist untersagt. Die Abgabe von Elektroaltgeräten ist für Verbraucher kostenlos.

2. Möglichkeiten der Rückgabe von Altgeräten
Besitzer von Altgeräten können diese bei kommunalen Sammelstellen, wie beispielweise Ihrem örtlichen Wertstoffhof, abgeben, damit eine ordnungsgemäße Entsorgung der Altgeräte sichergestellt ist. Außerdem ist die Rückgabe unter bestimmten Voraussetzungen auch bei Vertreibern und weiteren Annahmestellen möglich.
Einzelhandel: Vertreiber, die über eine Verkaufsfläche für Elektro- und Elektronikgeräte von mindestens 400 Quadratmetern verfügen, sind zur Rücknahme von Elektro-Altgeräten verpflichtet. Außerdem zur Rücknahme verpflichtet sind Lebensmitteleinzelhändler, die über eine Gesamtverkaufsfläche von mindestens 800 Quadratmetern verfügen und mehrmals im Kalenderjahr oder dauerhaft auch Elektro- und Elektronikgeräte anbieten und auf dem Markt bereitstellen. Hier können bis zu 3 Geräte, bei denen keine Kante länger als 25 cm ist, abgegeben werden. Größere Altgeräte müssen beim Kauf eines neuen Elektrogerätes, das im Wesentlichen die gleichen Funktionen erfüllt, am Ort der Abgabe ebenfalls zurückgenommen werden.
Fernabsatzmarkt: Vertreiber, die unter Verwendung von Fernkommunikationsmitteln ihre Produkte verkaufen, sind zur Rücknahme von Altgeräten verpflichtet, wenn die Lager- und Versandflächen für Elektro- und Elektronikgeräte mindestens 400 m^2 betragen.

3. Datenschutz
Wir weisen alle Endnutzer von Elektro- und Elektronikaltgeräten darauf hin, dass Sie für das Löschen personenbezogener Daten auf den zu entsorgenden Altgeräten selbst verantwortlich sind.



Warnung!
Gefahr durch Stromschlag!
Das Berühren von stromführenden Teilen kann zu schweren Verletzungen bis hin zum Tod führen. Die Außerbetriebnahme und Reparatur sind von einer Elektrofachkraft auszuführen.

Vorgehensweise Außerbetriebnahme
1. Die Leitung stromfrei schalten und gegen Wiedereinschalten sichern.
2. Lösen der Kabelverbindungen.
3. Lösen und Entfernen der Elektrokomponenten.