SERIE:	Varia
LIEFERANT:	OMP spa
MATCHCODE:	AQARVAWTSOV1
LIEFERANTEN ARTN.:	19.4225H FR
KURZBEZEICHNUNG:	Alva Prisma Varia WT-Sifon 5/4" o.Ventil Wandrohr 32x250mm, Kunststoff verchromt

PRODUKTBILD



AUSSCHREIBUNGSTEXT

Alva Prisma Varia WT-Sifon 5/4" ohne Ventil, Kunststoff, verchromt

Mit Rohrabschneider (keine Eisensäge!) ablängbar

MAßSKIZZE

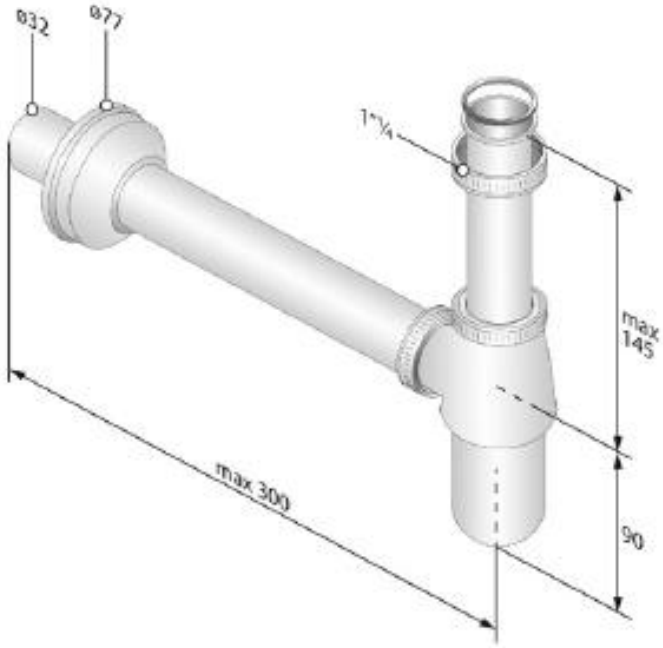

© 2019 ALVA AQUA Produktmanagement