EINFACH. SICHER. INNOVATIV.

SERIE: Nova
HERSTELLER: Kaja
MATCHCODE: AQARNOSPTH

KURZBEZEICHNUNG: ALVA Nova Spültischarmatur
hohe Ausführung, Chrom

PRODUKT-/SYMBOLBILD



AUSSCHREIBUNGSTEXT

ALVA Nova Spültischarmatur
Chrom

DN15, Durchflussklasse A, Durchflussmenge 11 l/min bei 3 bar Fließdruck, mit schwenkbarem Rohrauslauf, Ausladung 234 mm, Luftsprudler AG M22x1, flexible Anschlussschläuche, Flanschverschraubung, Mischelement mit Keramik-Dichtscheiben, passende Ersatzkartusche AQARNOKSPTH

MAßSKIZZE

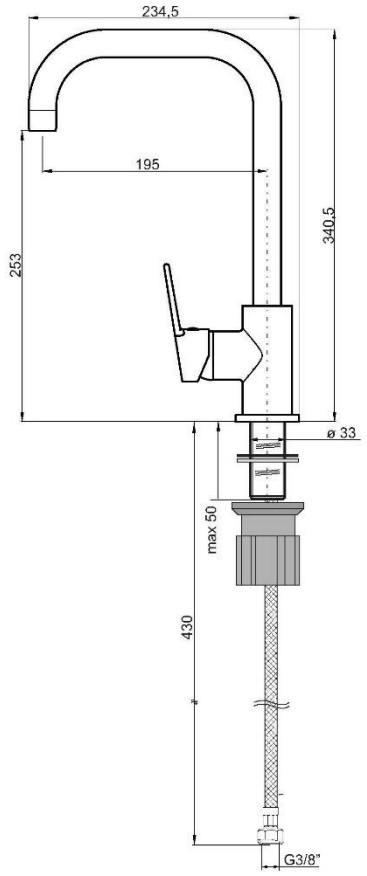

© 2023 ALVA Sanitär Produktmanagement