Technische Daten

Alva Una 1.0
Bidet-Einhandmischer
DN 15

Artikel- Nr.: AQBD1

Oberfläche:
05 chrom

Artikeltext
Hersteller ALVA
Typ: Alva Una 1.0
Bidet-Einhandmischer
Artikel- Nr.: AQBD1

Bidet-Armatur
Einhebelmischer
1-Loch Montage
geschlossener Hebel, Metall
Strahlregler, S-Pointer M24 PCA
Keramik-Kartusche
Durchflussmenge bei 3 bar 6 l/min.
flexible Druckschläuche G3/8 DVGW zugelassen
Schnell-Montagesystem
Zugstangen-Ablaufgarnitur G1 1/4 Metall

Produktabbildung



Maßzeichnung

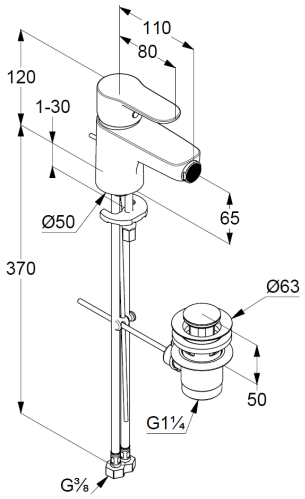

Durchfluss

