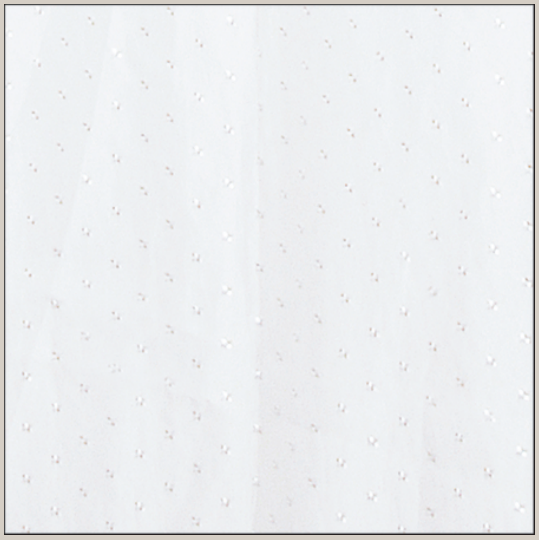

NORMBAU
PASSION FOR CARE

Duschvorhang, zweiteilig, 1200/2400 x 2000 mm, 0787620 019

Duschvorhang, Höhe 2000 mm, Lieferumfang zwei Duschvorhänge für U-Form: 1200 x 2000/2400 x 2000 mm, mit 27 Ösen, passend für eine Schenkellänge pro Duschvorhangstange von 900 mm.
Aus 100% Polyester, dauerhaft antibakteriell, fungizid. Waschbar bis 40 Grad, schnelltrocknend, wasserabweisend. Mit vernickelten Messing-Ösen für Vorhangringe, mit umlaufendem Saum und beschichtetem Bleiband. Auf Anfrage: auch Sondermaße lieferbar.
Farbe 019, weißer Duschvorhang mit Struktur.

Bestellnummer	0787620019
Produktgruppe	1900

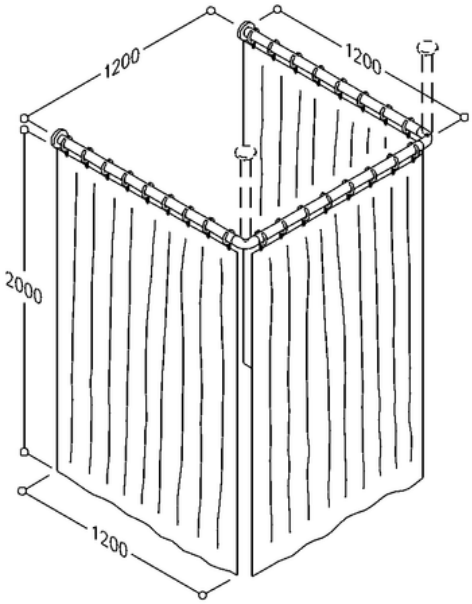

NORMBAU GmbH
Schwarzwaldstraße 15
77871 Renchen/Germany
Telefon +49(0)7843 / 704 - 0
Telefax +49(0)7843 / 704 - 43
www.normbau.de · normbau@allegion.com

ALLEGION

(PDF-Datasheet, generated 06.04.2021, Copyright NORMBAU)