Geberit AquaClean Mera Classic WC-Komplettanlage Wand-WC



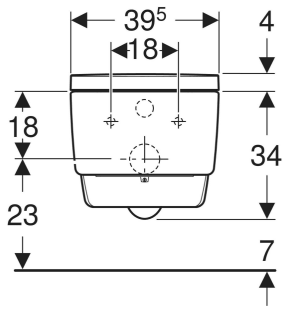

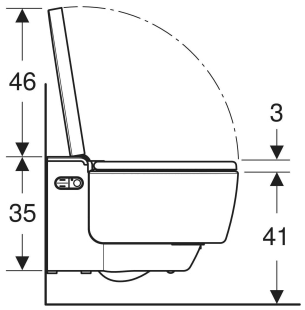

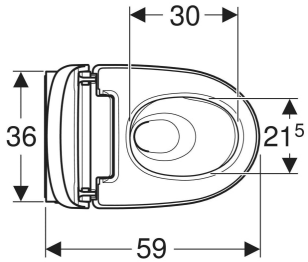

EIGENSCHAFTEN

- Spülrandlose WC-Keramik mit TurboFlush-Spültechnik
- Tiefspül-WC mit Spezialglasur KeraTect
- Hybrides Warmwassersystem mit Durchlauferhitzer und Warmwasserspeicher
- Analdusche mit Doppeldüsen-WhirlSpray-Duschtechnologie
- Separate Ladydüse in geschützter Ruheposition
- Temperatur des Duschwassers einstellbar
- Duschstrahlstärke in fünf Stufen einstellbar
- Duscharm in fünf Stufen positionierbar
- Oszillierdusche (automatische Vor- und Rückwärtsbewegung des Duscharms) einstellbar
- Automatische Vor- und Nachreinigung der Duschdüse mit Frischwasser
- Entkalkungsprogramm
- Wandhängend
- Abgang horizontal
- Benutzererkennung
- Geruchsabsaugung mit Keramikwabenfilter aktivierbar
- Geruchsabsaugung mit Nachlauffunktion
- Föhn zuschaltbar
- Föhnluftstärke in 5 Stufen einstellbar
- Föhnarm ausfahrbar
- Temperatur des Föhns einstellbar
- WC-Sitzring und WC-Deckel mit Absenkautomatik
- WC-Deckel mit Soft-Stopp-Opening
- WC-Deckel mit QuickRelease-Funktion
- Funktionen und Einstellungen über Fernbedienung
- Drei Benutzerprofile programmierbar
- Mit Geberit Home App kompatibel
- Wasseranschluss seitlich links verdeckt hinter WC-Keramik
- Netzanschluss mit dreiadriger flexibler Mantelleitung, seitlich rechts verdeckt hinter WC-Keramik
- Wasseranschluss extern, seitlich links mit Zubehör möglich
- Netzanschluss extern, mit Steckdose rechts möglich
- Schallschutz vormontiert
- Zulassung nach (DIN) EN 1717 / (DIN) EN 13077

TECHNISCHE DATEN

Schutzart	IPX4
Nennspannung	230 V AC
Netzfrequenz	50 Hz
Leistungsaufnahme Stand-by max.	0.5 W
Fließdruck	0.5–10 bar
Betriebstemperatur	5–40 °C
Wassertemperatur Einstellbereich	34–40 °C
Mindestfließdruck für Berechnungsdurchfluss	0.5 bar
Berechnungsdurchfluss	0.03 l/s
Duschdauer	30–50 s
Belastung WC-Sitz max.	150 kg
Geruchsabsaugung	Ja
SoftOpening	Ja
Mit WC-Sitzring-Heizung	Nein
Mit Orientierungslicht	Nein
Mit Föhnfunktion	Ja

LIEFERUMFANG

- Wasseranschlussset für Sigma und Omega UP-Spülkästen 12 cm, Einbauhöhe 112 cm
- Kupplungsbuchse für Netzanschluss
- Spritzschutz
- Entkalkungsmittel 125 ml
- Reinigungsset
- Anschlussset für WC, ø 90 mm
- Fernbedienung mit Wandhalter und Batterie CR2032
- Befestigungsmaterial

ZUBEHÖR

- Schnittstellenmodul 4.1 V, für Geberit AquaClean Mera / Sela
- Schnittstellenmodul 12 V, für Geberit AquaClean Mera / Sela
- Wandbedienpanel für Geberit AquaClean
- Wandhalter groß, diebstahlsicher, für Geberit AquaClean Fernbedienungen (ab Baujahr 2024)
- WC-Sitzring fixiert, für Geberit AquaClean Mera Classic
- Wandbedienpanel berührungslos, für Geberit AquaClean

INFO

- Diesem Produkt liegt das Geberit AquaClean Entkalkungsmittel bei. Dieses Verbrauchsmaterial enthält klassifizierte Gefahrstoffe. Hinweise und Maßnahmen zum sicheren Umgang mit Gefahrstoffen sind unter www.geberit.com aufgeführt.
- Für verdeckten Strom- und Wasseranschluss sind Geberit bzw. Huter WC-Montageelemente mit Y-Leerrohr (ab BJ April 2013) zu verwenden. Anschlussvoraussetzungen und notwendiges Wasser- und Stromanschlusszubehör siehe auch Technikteil
- Bei Personen mit hohem Gewicht oder stark bewegungseingeschränkte Personen (z.B. Rollstuhlfahrer) empfehlen wir die Kombination mit fixierbaren Sitz Art. Nr. 147.042.11.1

Art.-Nr.	Farbe / Oberfläche	B cm	H cm	T cm	Schutzklasse	Leistungsaufnahme W	QuickRelease-Funktion
146.200.21.1	WC-Keramik: weiß / KeraTect, Designabdeckung: chrom / glänzend	39.5	38	59	I	2000	Ja, WC-Sitzring und WC-Deckel