AQUA

PRISMA

SERIE:	Viva
LIEFERANT:	Kaja
MATCHCODE:	AQARVIBW
LIEFERANTEN ARTN.:	482410-C
KURZBEZEICHNUNG:	Alva Prisma Viva Wannenarmatur Chrom

PRODUKTBILD



AUSSCHREIBUNGSTEXT

Alva Prisma Viva Wannenarmatur
Verchromt

DN 15, Durchflussklasse BB, Durchflussmenge 20/19 l/min bei 3 bar Fließdruck, automatische Umstellung Wanne/Brause, Luftsprudler M24x1 C, Brauseaanschluss AG 1/2", eigensicher gegen Rückfließen, verdeckte S-Anschlüsse, Mischelement mit Keramik-Dichtscheiben und Temperaturbegrenzer, ohne Brausegarnitur

MAßSKIZZE

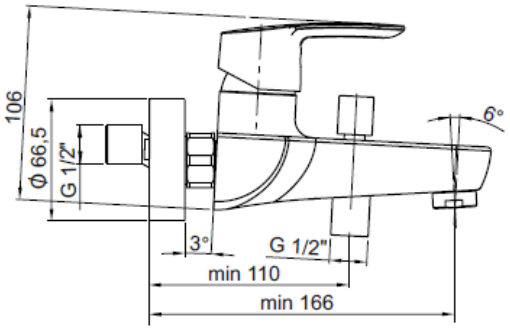

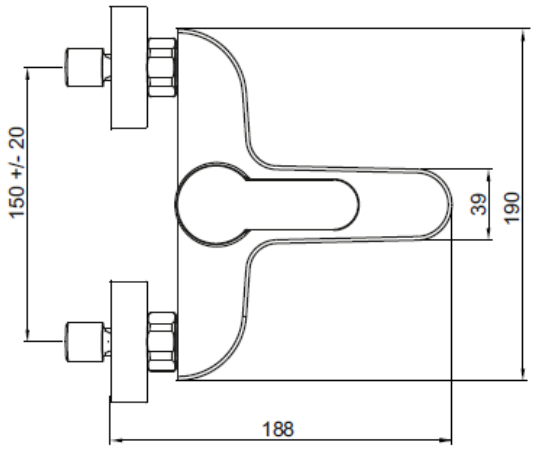

© 2020 ALVA AQUA Produktmanagement