AQUA

PRISMA

SERIE:	Dura
LIEFERANT:	Neoperl
MATCHCODE:	AQARDUBS
LIEFERANTEN ARTN.:	AP031397
KURZBEZEICHNUNG:	Alva Prisma Dura Brausestangenset 90cm Handb.3-fach, Brauseschl. 150cm, Chrom

PRODUKTBILD



AUSSCHREIBUNGSTEXT

Alva Prisma Dura Brausestangenset
Verchromt

bestehend aus Handbrause 3-fach, Brausestange 90 cm, Brauseschlauch 150 cm, Seifenschale

MAßSKIZZE

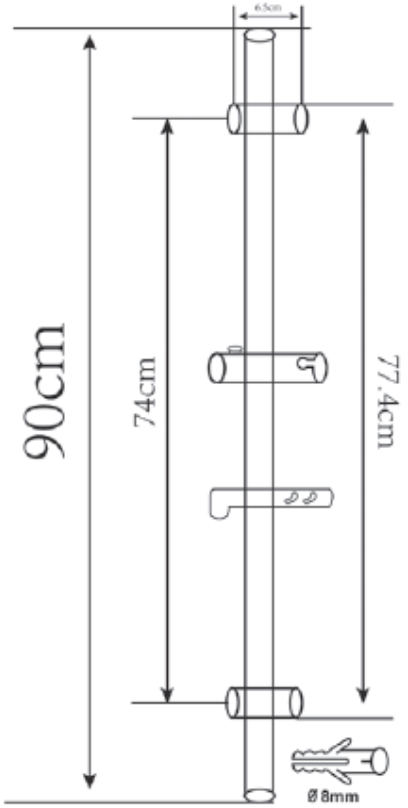

© 2019 ALVA AQUA Produktmanagement