DELABIE | KWC Professional

KWC RODAN
Elektronischer Seifenspender für Aufputzmontage

Modell-Linie: RODAN | RODX625 | 2000090070 | EAN/GTIN: 7612210067341
Accessoires | Seifenspender



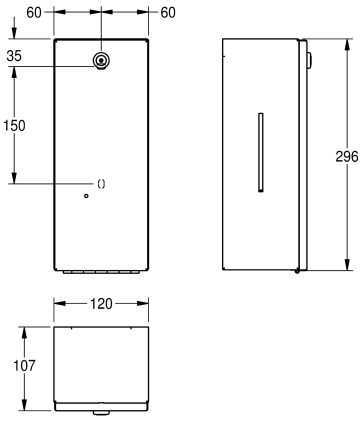

Artikel-Nummer

2000090070
Abmessungen 120 x 296 x 107 mm (B x H x T)

RODAN Elektronischer Seifenspender für Aufputzmontage, Chromnickelstahl, Oberfläche seidenmatt, Materialstärke 0,8 mm, mit Sichtfenstern an den Seiten, gekantete Front, Zylinderschloss mit KWC Einheitsschlüssel, mit berührungsloser opto-elektronisch gesteuerter Annäherungssensorik, LED-Anzeige für niedrigen Batteriestatus, benötigt vier 1,5 V Batterien Typ AA, geeignet für Flüssigseife und Lotionen, 800 ml Nachfüllbehälter, spendet je nach verwendeter Seife zwischen 0,6 und 1,1 ml, Montagehöhe mindestens 300 mm oberhalb des Waschtisches oder Tischplatte, inklusive Edelstahlschrauben und Dübel.

Abmessungen 120 x 296 x 107 mm (B x H x T)

Technische Daten

Füllmenge	800
Füllmenge ME	ml
Schloss	Zylinderschloss
Material	Edelstahl
Materialtyp	1.4301 Chromnickelstahl V2A
Materialstärke	0.8 mm
Anzahl Batterien	4
Gesamttiefe	107 mm
Gesamthöhe	296 mm
Gesamtbreite	120 mm
Oberflächenbehandlung	seidenmatt
Batterietyp	AA Mignon Batterie 1,5 V
Art des Verbrauchsmaterials	Flüssigseife
Art der Befestigung	geschraubt
Art der Montage	Wandmontage
Art der Bedienung	Sensorbetätigung
Typ des Seifentanks/-pumpe	integrierter, nachfüllbarer Ta
lgPosNumber	63FG06A

Optionales Zubehör

DELABIE | KWC Professional

KWC RODAN
Elektronischer Seifenspender für Aufputzmontage

Modell-Linie: RODAN | RODX625 | 2000090070 | EAN/GTIN: 7612210067341
Accessoires | Seifenspender



Spenderschlauch

2000103333
EACCS055



Standsäule Premium

2030062801
GLX2020

Ersatzteile

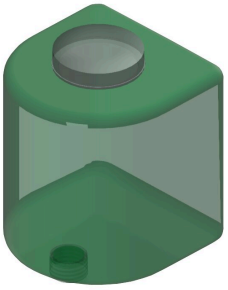

Seifentank

2000103312
EACCS044

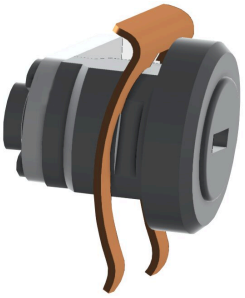

Zylinderschloss

2000103362
EACCS011

Verbrauchsmaterial



Flüssigseife

2030058103
SO1LP



Flüssigseife 10L

2000057168
SO10L

DELABIE | KWC Professional

KWC RODAN

Elektronischer Seifenspender für Aufputzmontage

Modell-Linie: RODAN | RODX625 | 2000090070 | EAN/GTIN: 7612210067341
Accessoires | Seifenspender