AQUA

PRISMA

| | |
|---|---|
| **SERIE:** | Varia |
| **LIEFERANT:** | Brass & Fittings |
| **MATCHCODE:** | AQARVAAVC4 |
| **LIEFERANTEN ARTN.:** | 2000500005 |
| **KURZBEZEICHNUNG:** | Alva Prisma Varia Ablaufvent. 5/4" Clic. mit Stopfen,Höhe bis 60mm, Chrom |

**PRODUKTBILD**



**AUSSCHREIBUNGSTEXT**

Alva Prisma Varia Ablaufventil 5/4“ „Clicker“
Verchromt

Mit Stopfen, Höhe bis 60 mm

**MAßSKIZZE**

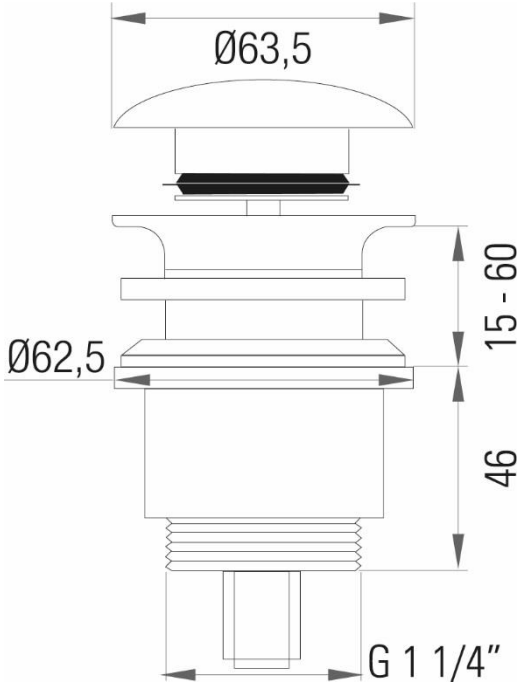


© 2020 ALVA AQUA Produktmanagement