EINFACH. SICHER. INNOVATIV.

SERIE: Juna
HERSTELLER: Duravit
MATCHCODE: AQKEJUSITZGA

KURZBEZEICHNUNG: ALVA Juna WC-Sitz mit Deckel für AQKEJUWWCTSGA, Absenk., Edelstahls., Weiß

PRODUKT-/SYMBOLBILD



AUSSCHREIBUNGSTEXT

ALVA Juna WC-Sitz
Weiß

Compact-Ausführung: verkürzte Ausladung als ideale Lösung für beengte Platzverhältnisse, mit Absenkautomatik für sanftes, geräuschloses Schließen von Sitz und Deckel, für Einbau von oben, hochwertige Edelstahl-Scharniere: Rostfrei und robust auch bei hoher Belastung, WC-Sitz aus langlebigem Thermoplast: widerstandsfähiger, formstabiler und pflegeleichter Kunststoff, WC-Sitz und Deckel bequem mit nur einem Handgriff abnehmbar, ohne Einsatz von Werkzeug oder Druckknöpfen - für eine schnelle und einfache Reinigung von Keramik und Sitz

Passend für AQKEJUWWCTSGA

MAßSKIZZE

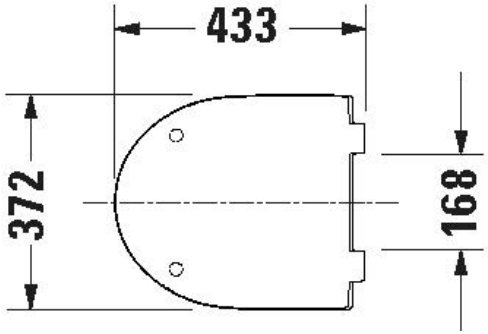

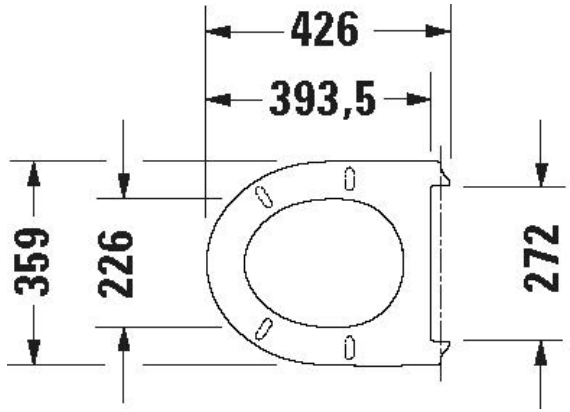

© 2025 ALVA Sanitär Produktmanagement

EINFACH. SICHER. INNOVATIV.

