# 49491103 HANSAPRIMO - Küchenarmatur, Niederdruck

EAN: 4015474268289
static.hansa.com/49491103



- Küche
- Einhebelmischer, Niederdruck, für offene Heißwasserbereiter
- Standmontage
- Chrom
- Schwenkbarer Auslauf
- Kristallklarer Laminarstrahl, CASCADE® Strahlregler
- Hebel mit W+K-Kennzeichnung, Einhandbedienhebel/Griff
- Temperaturbegrenzer, Heißwassersperre einstellbar (im Lieferumfang enthalten)
- ø 3.5 classic Steuerpatrone mit keramischen Dichtscheiben zur Wassermengen- und Temperatureinstellung
- Anschluss über flexible Druckschläuche
- Armaturenkörper aus entzinkungsbeständigem Messing (DZR), Rapid-Montagesystem

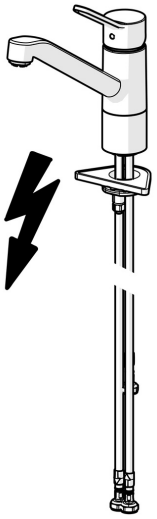

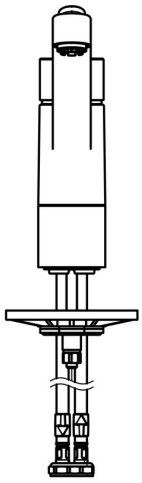

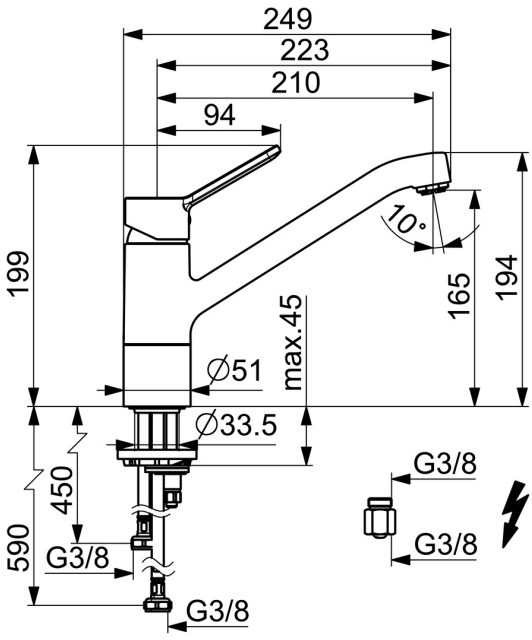


© 2025 Hansa Armaturen GmbH - www.hansa.com - 27.04.2025

## Technische Daten

### Durchflusseigenschaften

| | |
|---|---|
| Durchfluss bei 3 bar | **7.2 l/min** |

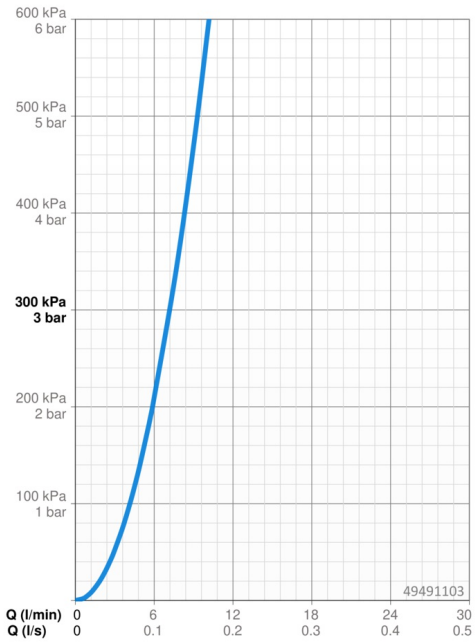


### Technische Eigenschaften

| | |
|---|---|
| DN-Größe (Nennmaß) | **DN15** |
| Warmwasserversorgung | **max. +80°C** |
| Arbeitsdruck | **0.5-5 bar** |
| Anschlussgröße | **G3/8** |
| Ausladung | **210 mm** |
| Sicherungseinrichtung (EN1717) | **AA** |
| Werkstoff | **Messing** |

### Vorschriften

| | |
|---|---|
| EN Standard | **EN 817** |
| Geräuschklasse | **I (ISO 3822)** |

### Zulassungen und Deklarationen

| | |
|---|---|
| Konformitätserklärung | **DoC** |

## Ersatzteile

© 2025 Hansa Armaturen GmbH - www.hansa.com - 27.04.2025

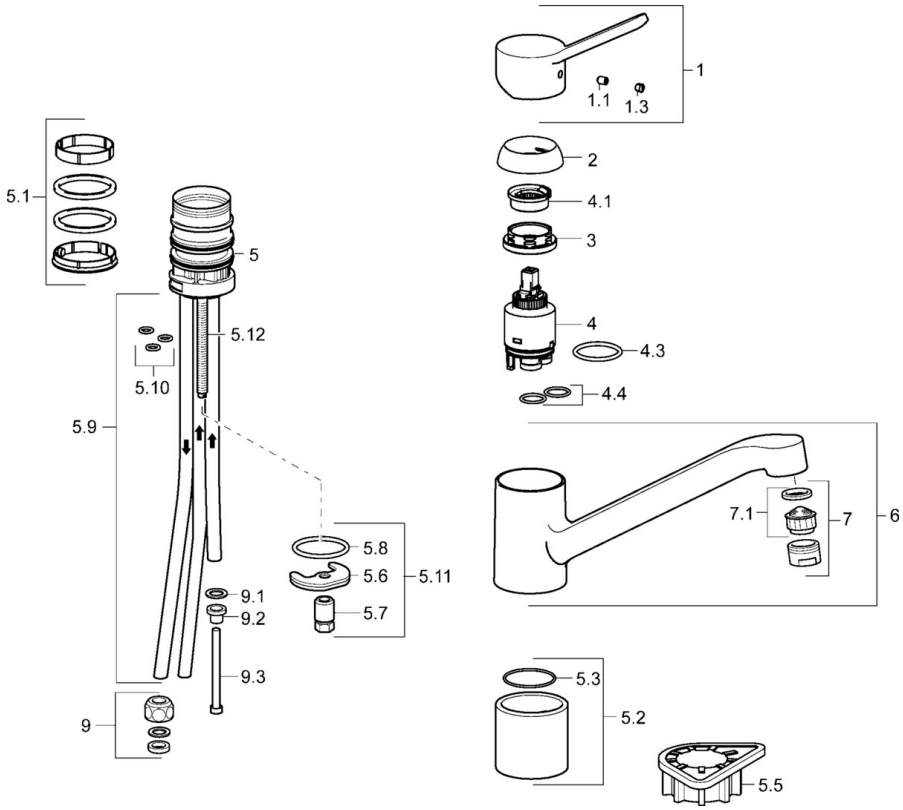


## SP49491103

| | Name | Art.-Nr. |
|---|---|---|
| 1 | Hebel | 59913972 |
| 1.1 | Schraube, M5x8, SW2.5 | 59904755 |
| 1.3 | Dekorkappe Grau | 59912112 |
| 2 | Abdeckkappe, 33x3 mm | 59912504 |
| 3 | Spann-Mutter, M37x1, AF30 Ausgelaufen | 59912111 |
| 4 | Kartusche, 3.5 Eco | 59912324 |
| 4 | Kartusche, 3.5 Classic | 59913075 |
| 4.1 | Temperatur-Anschlagring Ausgelaufen | 59912325 |
| 4.3 | O-Ring, d 28.24x2.62 Ausgelaufen | 59912590 |
| 4.4 | O-Ring, d 10.10x1.60 Ausgelaufen | 59905072 |
| 5.1 | Dichtungskit | 1001264V |
| 5.1 | Dichtungskit Ausgelaufen | 59913968 |
| 5.2 | Sockel erhöht | 59913973 |
| 5.3 | O-Ring, d 34x1.5 | 59913975 |
| 5.5 | PVC-Befestigungsplatte | 59910008 |
| 5.6 | Befestigungsplatte Ausgelaufen | 59904765 |
| 5.7 | Schraube, M8x1, SW13 Ausgelaufen | 59904766 |
| 5.8 | O-Ring, d 36.09x d 3.53 | 59913396 |
| 5.9 | Rohr, M8x1, L=560 | 59912806 |
| 5.10 | O-Ring, 6x1.4 | 59913266 |
| 5.11 | Befestigungssatz | 59910749 |
| 5.12 | Befestigungsschraube, M8x1, L=140 | 59912474 |
| 6 | Auslauf | 59913971 |
| 7 | Luftsprudler, M24x1 A, low pressure | 59902692 |
| 7.1 | Luftsprudler, M22/24, ND | 59901553 |
| 9 | Überwurfmutter | 59904969 |
| 9.1 | Dichtungskit, 14.9x8.5x1 | 59902352 |
| 9.2 | Dichtungskit, 10x8 | 59902272 |
| 9.3 | Schlauch | 59902151 |
| N.I. | Schlüssel, SW30/34 | 59912108 |
| N.I. | Dichtungsset Ausgelaufen | 59914043 |

© 2025 Hansa Armaturen GmbH - www.hansa.com - 27.04.2025

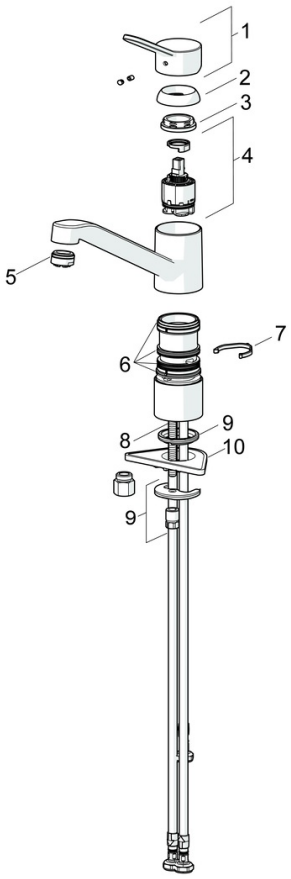


## SP49491103(2020)

| | Name | Art.-Nr. |
|---|---|---|
| 01 | Hebel | 59913972 |
| 02 | Abdeckkappe, 33x3 mm | 59912504 |
| 03 | Spann-Mutter, M37x1, SW30 | 1005680V |
| 04 | Kartusche, 3.5 Classic | 59913075 |
| 05 | Luftsprudler, M24x1 A, low pressure | 59902692 |
| 06 | Dichtungskit | 1001264V |
| 07 | Begrenzer für Schwenkauslauf, 120° | 59914489 |
| 08 | Befestigungsschraube, M8x1, L=140 | 59912474 |
| 09 | Befestigungssatz | 59910749 |
| 10 | PVC-Befestigungsplatte | 59910008 |

© 2025 Hansa Armaturen GmbH - www.hansa.com - 27.04.2025