EINFACH. SICHER. INNOVATIV.

**SERIE:** Bela.1.0
**HERSTELLER:** Schulte
**MATCHCODE:** AQARBEBID.1

**KURZBEZEICHNUNG:** ALVA Bela 1.0 Bidetarmatur mit Ablaufgarnitur, Chrom

**PRODUKT-/SYMBOLBILD**



**AUSSCHREIBUNGSTEXT**

ALVA Bela 1.0 Bidetarmatur
Chrom

Ausladung: 100 mm, Höhe bis Strahlregler: 65 mm, Maximale Höhe: 125 mm, Kartusche 35 mm offen, mit Heißwasser- und Durchflussbegrenzer, Werkstoffe: nach TrinkwV und UBA, Hebel: Metall, Flexschläuche: 3/8" DIN DVGW, Strahlregler: Durchflussklasse A, schwenkbar, Geräuschprüfzeichen P-IX 7199/IZ, für Sitzwaschbecken, mit Ablaufgarnitur 1 1/4", mit Befestigungssatz

**MAßSKIZZE**

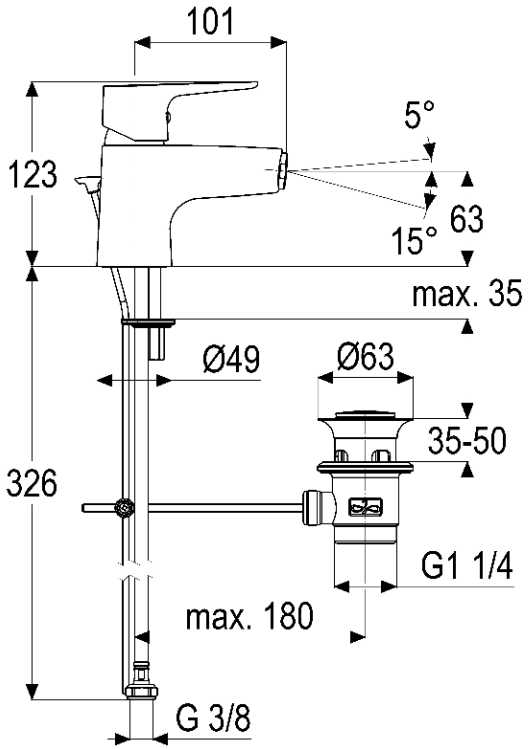


© 2025 ALVA Sanitär Produktmanagement