AQUA

PRISMA

| | |
|---|---|
| **SERIE:** | Idea |
| **LIEFERANT:** | Laufen |
| **MATCHCODE:** | AQKEIDHWB45L |
| **LIEFERANTEN ARTN.:** | 8.1142.4.000.106.1 |
| **KURZBEZEICHNUNG:** | Alva Prisma Idea HWB asym. Becken links Ablage rechts, 45x25cm, m.Hahnloch, Weiß |

**PRODUKTBILD**



**AUSSCHREIBUNGSTEXT**

Alva Prisma Idea Handwaschbecken
Weiß

45 x 25 cm, aus Sanitärkeramik, mit einem Hahnloch, mit Überlauf, asymmetrische Ablage rechts, Becken links, Befestigung mit handelsüblicher Waschtisch-Befestigung

Hinweis: Passende Badmöbel der Serie Amoa AQBMAMUS1++ und AQBMAMUS2++ sind für diesen Waschtisch verfügbar!

**MAßSKIZZE**

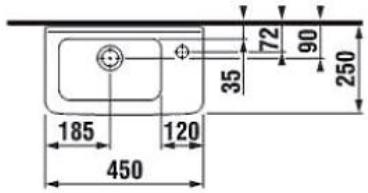


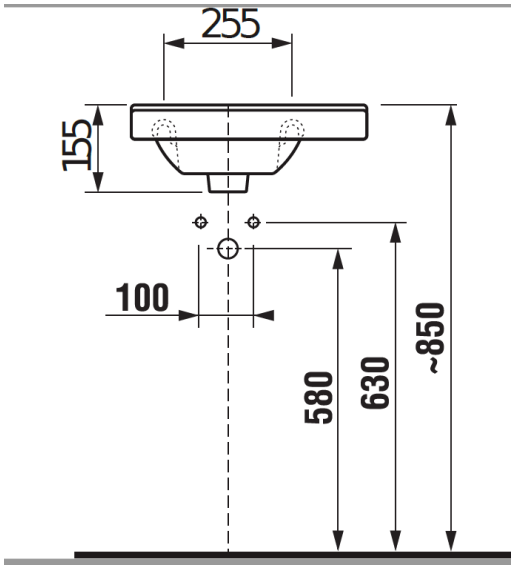


© 2019 ALVA AQUA Produktmanagement