SERIE:	Idea
LIEFERANT:	Ideal Standard
MATCHCODE:	AQARIDBS
LIEFERANTEN ARTN.:	B0211AA
KURZBEZEICHNUNG:	Alva Prisma Idea Brausestangenset 60cm Handbrause 3-fach,Brauseschl.175cm,Chrom

PRODUKTBILD



AUSSCHREIBUNGSTEXT

Alva Prisma Idea Brausestangenset
Verchromt

bestehend aus 3-Funktionshandbrause 100 mm, 600 mm Brausestange, Schieber, Brauseschlauch und Seifenschale, Strahlarten: Regen, Platzregen und Massagestrahl, Handbrause Ø 100 mm, 8 l/min. Durchflussbegrenzer, Anti-Kalk-Funktion, Mindestwasserdruck 0,1 bar, Brausestange aus Metall Ø 21 mm, Befestigung aus Kunststoff, Leichtgängiger Druckknopfschieber schwenkbar, Brauseschlauch 1750 mm Idealflex, transparente Seifenschale demontierbar, Befestigungsabstand 550 mm

Passende Handbrause: ISB9403

MAßSKIZZE

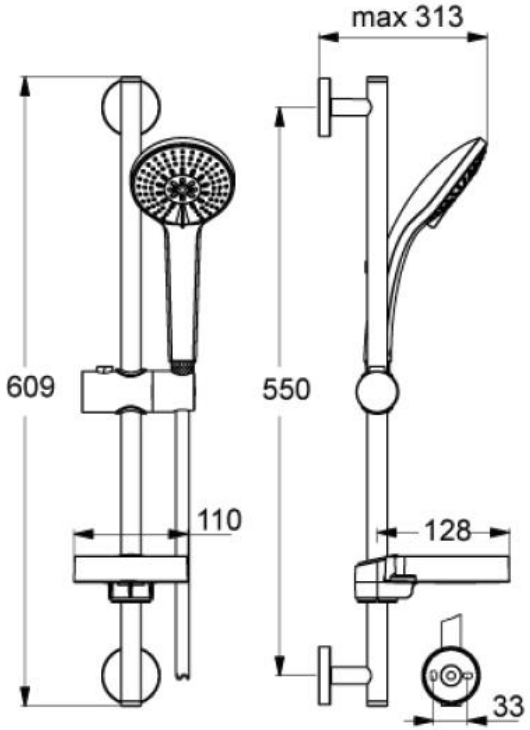

© 2019 ALVA AQUA Produktmanagement