49442103 HANSA PRIMO WANNENFÜLL- UND BRAUSEBATTERIE

EINHEBELMISCHER

EAN: **4015474254039** static.hansa.com/49442103



- Wandmontage
- Chrom
- CASCADE® Strahlregler
- Hebel mit W+K-Kennzeichnung, Einhandbedienhebel/Griff
- Zugumsteller, Automatische Rückstellung
- Temperaturbegrenzer, Heißwassersperre einstellbar (im Lieferumfang enthalten)
- Rückflussverhinderer, ø 3.5 classic Steuerpatrone mit keramischen Dichtscheiben zur Wassermengen- und Temperatureinstellung
- S-Anschlüsse, Schalldämpfer
- Armaturenkörper aus entzinkungsbeständigem Messing (DZR)
- Eigensicher gegen Rückfließen im häuslichen Gebrauch (nach DIN EN 1717)

TECHNISCHE DATEN

DURCHFLUSSEIGENSCHAFTEN	
Durchfluss bei 3 bar	**20.4 / 19.2 l/min**
Druckverlust bei einem Durchfluss von 0,3 l/s	**2.5 bar**
TECHNISCHE EIGENSCHAFTEN	
DN-Größe (Nennmaß)	**DN15**
Warmwasserversorgung	**max. +90°C**
Arbeitsdruck	**0.5-10 bar**
Anschlussgröße	**G3/4**
Installationsabstand	**150 ± 15 mm**
Ausladung	**155 mm**
Sicherungseinrichtung (EN1717)	**EB**
Werkstoff	**Messing**
VORSCHRIFTEN	
EN Standard	**EN 817**
Geräuschklasse	**I (ISO 3822)**
ZULASSUNGEN UND DEKLARATIONEN	
KIWA	**K6116/08**
DVGW	**NW-6506CN0242**
ABP	**PA-IX 38250/ICB**
Konformitätserklärung	**DoC**
EPD	**S-P-06397**
NACHHALTIGKEIT	
EPD module A1-A3 (kg CO2 eq.)	**13,28**
EPD module A4 (kg CO2 eq.)	**0,52**
EPD module B7 (kg CO2 eq.)	**3302,40**
EPD module C2 (kg CO2 eq.)	**0,03**
EPD module C3 (kg CO2 eq.)	**0,02**
EPD module C4 (kg CO2 eq.)	**1,95**
EPD module D (kg CO2 eq.)	**-8,41**

© 2026 Hansa Armaturen GmbH - www.hansa.com - 21.07.2026

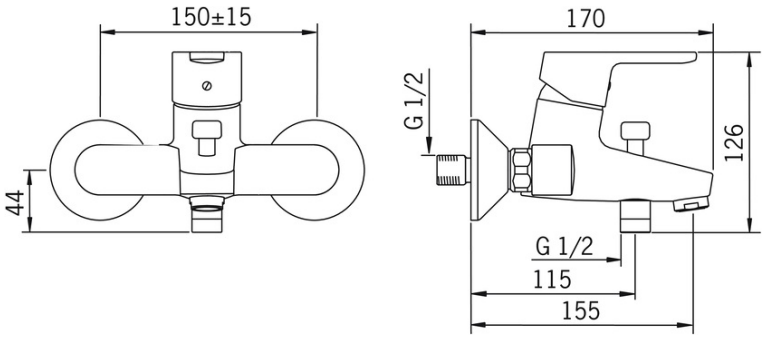

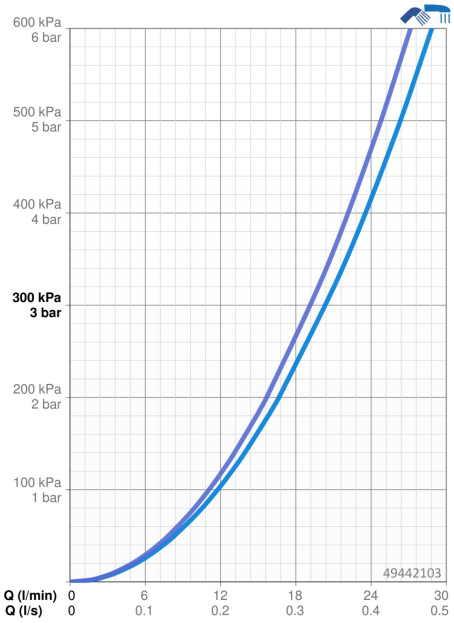

ERSATZTEILE

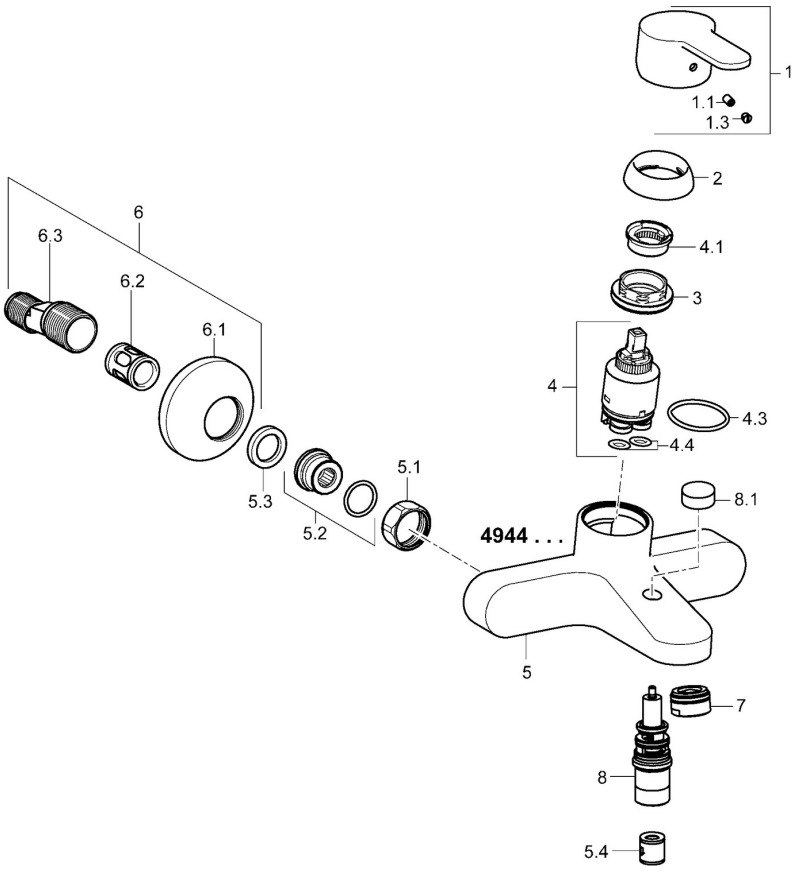

SP49442103

	Name	Art.-Nr.
1	Hebel Chrom	59913827
1.1	Schraube, M5x8, SW2.5	59904755
1.3	Dekorkappe Grau	59912112
2	Abdeckkappe, 33x3 mm Chrom	59912504
3	Spann-Mutter, M40x1, SW30	1003409V
4	Kartusche, 3.5	59912324
4	Kartusche, 3.5 Classic	59913075
4.1	Temperatur-Anschlagring Ausgelaufen	59912325
4.3	O-Ring, d 28.24x2.62 Ausgelaufen	59912590
4.4	O-Ring, d 10.10x1.60 Ausgelaufen	59905072
5.1	Anschlussmutter, G3/4, AF30	59902230
5.2	Verbinder	59913400
5.3	Haltering, 23.9x15.2x2	59902689
5.4	Rückschlagventil	59905714
6	S-Anschluss, G3/4xG1/2 Chrom	59904793
6.1	Rosette Chrom	59904796
6.2	Schalldämpfer	59904792
6.3	Exzenter-Anschluss, G3/4xG1/2, DN15	59910254
7	Luftsprudler, M24x1 C Chrom	59913401
8	Umstellung	59912706
8.1	Umstellknopf Chrom	59913402
N.I.	Schlüssel, SW30/34	59912108

© 2026 Hansa Armaturen GmbH - www.hansa.com - 21.07.2026